XTLINE®

PROFESSIONAL TOOLS

PŮVODNÍ
NÁVOD
K POUŽITÍ

CZ

AKU
ŘETĚZOVÁ PILA
BEZUHLÍKOVÁ
18 V

XT102871

Zrozeno pro úspěšné projekty.

OBSAH

1. POPIS PRODUKTU
   1.1 TECHNICKÉ PARAMETRY
2. ÚVOD
3. PIKTOGRAMY A JEJICH VÝZNAM
4. BEZPEČNOSTNÍ POKYNY
   4.1. Elektrická a akumulátorová bezpečnost
   4.2. Bezpečnost osob
   4.3. Bezpečnost na pracovišti
   4.4. Používání a péče o akumulátorové nářadí
   4.5. Servis a odpovědnost za vady
   4.6. Bezpečnostní pokyny pro akumulátory
   4.7. Tipy pro zachování maximální životnosti akumulátoru
   4.8. Instalace a vyjmutí akumulátoru
   4.9. Nabíjení akumulátoru
   4.10. Ukazatel zbývající kapacity akumulátoru
   4.11. Ochranný systém zařízení/akumulátoru
   4.12. Skladování akumulátoru
   4.13. Všeobecné podmínky odpovědnosti za vady zboží
5. ZAMÝŠLENÉ POUŽITÍ
6. FUNKČNÍ POPIS
7. SESTAVENÍ A OBSLUHA
8. ČIŠTĚNÍ A ÚDRŽBA
9. PŘÍSLUŠENSTVÍ
10. PROHLÁŠENÍ O SHODĚ
11. SEZNAM DÍLŮ
12. TECHNICKÝ ROZKRES
13. O FIRMĚ

1. POPIS PRODUKTU

Změny v technických údajích vyhrazeny. Případné obrázky a nákresy mohou být díky neustálému procesu optimalizace pouze ilustrační. Tiskové chyby vyhrazeny.

1. Hlavní rukojeť
2. Tlačítko pro uvolnění baterie
3. Baterie (není součástí)
4. Přední rukojeť
5. Ochranný kryt / bezpečnostní brzda
6. Ochranný kryt lišty
7. Lišta
8. Řetěz
9. Výklopná páčka
10. Pojistné tlačítko spínače
11. Hlavní spínač
12. Víčko olejové nádržky
13. Olejová nádržka
14. Boční kryt
15. Napínací mechanismus

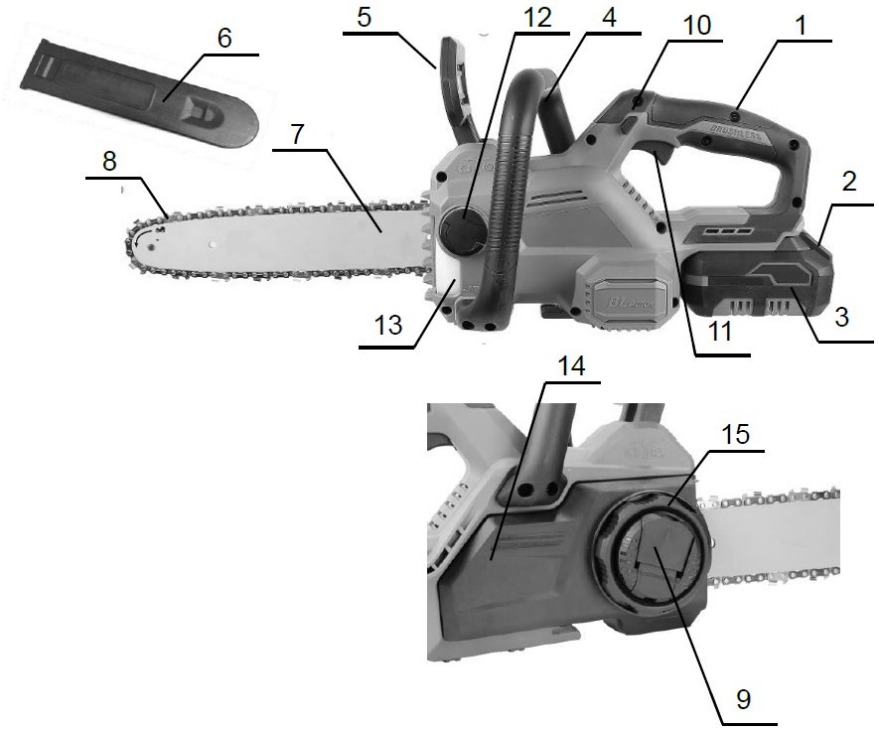

1.1 TECHNICKÉ PARAMETRY

Model	ZCS777-5L
Napětí	18 V
Otáčky	4200 ot./min
Celková délka (bez lišty)	329 mm
Max. délka řezu	290 mm
Délka lišty	300 mm
Tloušťka lišty	1,1 mm
Rychlost řetězu	7,8 m/s
Rozteč řetězu	3/8"
Počet článků řetězu	45
Objem olejové nádrže	180 ml
Hladina akustického tlaku (LpA)	84,8 dB ± 3 dB (A)
Hladina akustického výkonu (LwA)	92,8 dB ± 3 dB (A)
Vibrace	3,43 m/s^2 ± 1,5 m/s^2 (K)
Třída ochrany	II
Krytí	IPX0
Ostatní vlastnosti	automatické mazání řetězu, bezpečnostní brzda, napínací mechanismus
Hmotnost bez baterie	2,3 kg

2. ÚVOD

Děkujeme, že jste si vybral/a **Aku řetězovou pilu** od firmy XTline s.r.o.
Těší nás to a věříme, že Vám naše nářadí bude poctivým parťákem pro všechny vaše skvělé projekty!

Tento návod k obsluze obsahuje technická data zařízení, údaje a pokyny pro jeho sestavení, transport a informace týkající se obsluhy a spuštění zařízení. Rovněž slouží jako průvodce pro práci se zařízením a můžete zde najít tipy a triky pro snazší, efektivnější a bezpečnější práci.

Povinností uživatele a obsluhy zařízení je řádně se seznámit s návodem k používání a všemi pokyny, které z tohoto návodu vycházejí. Návod obsahuje důležité informace o bezpečnosti práce, údržbě a je nutné ho považovat za nedílnou součást zařízení. Bezporuchová, bezpečná práce se zařízením a jeho životnost do značné míry závisí na jeho správné a pečlivé údržbě a vhodném zacházení se zařízením.

Návod si pečlivě prostudujte a ujistěte se, že jste dostatečně porozuměli všem bezpečnostním pokynům a varováním. Uschovejte jej na bezpečné místo tak, aby byl v případě potřeby vždy po ruce.

3. PIKTOGRAMY A JEJICH VÝZNAM

- Všeobecné informace a pokyny

- Velmi důležité informace a pokyny

- Pozor! Výstraha! Riziko ohrožení zdraví nebo majetku.

Nebezpečí úrazu elektrickým proudem!

Nebezpečí vzniku požáru!

Nebezpečí zachycení končetin v rotujících částech zařízení!

Nebezpečí výbuchu!

Nebezpečí potřísnění žíravými látkami!

Nebezpečí vážného zranění!

Pozor! Laserové záření!

Používejte ochranu zraku.

Používejte ochranu hlavy.

Používejte ochranu sluchu.

Používejte ochranu obličeje.

Používejte ochranné rukavice.

Používejte vhodnou pracovní obuv.

4. BEZPEČNOSTNÍ POKYNY

4.1 Elektrická a akumulátorová bezpečnost

a) Nevhazujte akumulátor/y do ohně. Články mohou explodovat. Pro správnou recyklaci akumulátorů se informujte na místních úřadech.
b) Nepokoušejte se akumulátor/y demontovat nebo ničit. Uvolněný elektrolyt je žíravý a může poleptat kůži nebo poranit oči. Při požití je toxický!
c) Nenabíjejte akumulátory v dešti, ve vlhkých prostorech a v povětrnostních podmínkách, které jsou v rozporu se správnou a bezpečnou manipulací s akumulátory.
d) Nemanipulujte s nabíječkou včetně její elektrické zástrčky a terminálů mokrýma rukama.
e) Vyhněte se nebezpečným prostředím. Nepoužívejte akumulátorová zařízení v mokrých nebo vlhkých prostorech nebo v dešti. Voda, která vnikne do zařízení, značně zvyšuje riziko úrazu elektrickým proudem.

4.2 Bezpečnost osob

a) Při používání elektrického nářadí buďte obezřetní, věnujte pozornost tomu, co právě děláte, soustřeďte se a střízlivě uvažujte. Nepracujte s elektrickým nářadím, jste-li unaveni nebo jste-li pod vlivem drog, alkoholu nebo léků. Chvilková nepozornost při používání elektrického nářadí může vést k vážnému poranění osob.
b) Používejte adekvátní ochranné pomůcky, jako jsou ochranu zraku, sluchu, obličejová maska, štít nebo respirátor, bezpečnostní pracovní obuv s protiskluzovou úpravou, tvrdá pokrývka hlavy, rukavice a vhodný oděv. Vše používejte v souladu s podmínkami bezpečné práce, které snižují nebezpečí poranění osob.
c) Vyvarujte se neúmyslného spuštění. Ujistěte se, že je hlavní spínač při zapojování akumulátoru nebo připojení zařízení ke zdroji elektrického napětí vypnutý. Přenášení nářadí s prstem na spínači nebo zapojování akumulátoru do zařízení se zapnutým spínačem mohou být příčinou nehod.
d) Před spuštěním nářadí odstraňte všechny seřizovací nástroje a klíče. Seřizovací nástroj nebo klíč, který ponecháte připevněn k otáčející se části elektrického nářadí, může být příčinou poranění osob.
e) Vždy udržujte stabilní postoj a rovnováhu pro snazší a bezpečnější ovládání zařízení v nepředvídaných situacích.
f) Oblékejte se vhodným způsobem. Nenoste volné oděvy ani šperky. Dbejte na to, aby byly vaše vlasy, oděv a rukavice dostatečně daleko od pohybujících se částí zařízení. Volné oděvy, šperky a dlouhé vlasy mohou být zachyceny pohybujícími se částmi a způsobit zranění osob.
g) Jsou-li k dispozici prostředky pro připojení zařízení k odsávání a sběru prachu, zajistěte, aby taková zařízení byla připojena a správně používána. Použití těchto zařízení může omezit nebezpečí způsobená vznikajícím prachem.
h) Nedovolte, aby znalost práce a zkušenosti nabyté s prací s tímto zařízením vedly k nedodržování bezpečnostních pokynů. Neopatrná manipulace se zařízením může ve zlomku sekundy způsobit vážná zranění.

4.3 Bezpečnost na pracovišti

a) Udržujte pracovní prostor v čistotě a dobře osvětlený. Nepořádek a nedostatečné osvětlení pracovního prostředí mohou vést k úrazům.
b) Nepracujte s elektrickým nářadím v přítomnosti hořlavých kapalin, plynů nebo prachu. Nářadí je zdrojem jiskření, při kterém může dojít k vznícení prachu nebo výparů.
c) Udržujte další osoby a děti v dostatečné vzdálenosti od zařízení, zatímco je zařízení v provozu a/nebo spuštěné. Ztráta pozornosti může způsobit ztrátu kontroly nad zařízení a vést k zranění osob.

4.4 Používání a péče o akumulátorové nářadí

a) Používejte pouze nabíječku uvedenou výrobcem. Nabíječka, která je vhodná pro jeden typ akumulátoru může znamenat riziko požáru při použití s jiným akumulátorem.
b) Používejte pouze zařízení s pro ně určenými typy akumulátorů. Použití nevhodného akumulátoru může znamenat riziko zranění či požáru.
c) Pokud je akumulátor v nečinnosti, udržujte jej v dostatečné vzdálenosti od jiných kovových předmětů, jako jsou sponky, mince, klíče, hřebíky, vruty a dalších malých předmětů, které by mohly zapříčinit propojení jednoho terminálu akumulátoru s druhým. Zkratování

akumulátoru může způsobit popáleniny nebo požár.

d) Při nevhodné manipulaci může dojít k úniku kapaliny z akumulátoru. Vyhněte se kontaktu s touto kapalinou. V případě, že ke kontaktu s touto kapalinou dojde, omyjte zasažené místo vodou. V případě, že dojde k vniknutí do očí, vyhledejte lékařskou pomoc. Tekutina, která unikne z akumulátoru může způsobit podráždění nebo popáleniny.

e) Nepoužívejte poškozený nebo jinak upravený akumulátor. Poškozené nebo upravené akumulátory se mohou chovat neočekávaným způsobem, což může mít za následek vznik požáru, výbuchu nebo zranění.

f) Nevystavujte akumulátor nebo zařízení samotné ohni a vysokým teplotám. Vystavení ohni nebo teplotám přesahují 130 °C může způsobit výbuch.

g) Dodržujte všechny pokyny týkající se nabíjení a nenabíjejte akumulátor mimo teplotní rozpětí stanovené tímto návodem. Nesprávné nabíjení nebo nabíjení mimo stanovené rozpětí teplot může způsobit poškození akumulátoru a zvyšovat riziko vzniku požáru.

4.5 Servis a odpovědnost za vady

a) Servis vašeho nářadí smí provádět pouze proškolený pracovník stanovený dodavatelem zařízení a za použití originálních náhradních dílů. Tím bude zajištěno zachování bezpečnosti a správné funkce zařízení.

b) V případě servisu zařízení používejte výhradně originální náhradní díly a dodržujte pokyny v návodu k používání pro správnou údržbu, čištění a skladování produktu. Použití neoriginálních náhradních dílů či nedodržování těchto pokynů mohou způsobit riziko úrazu osob nebo poškození majetku nebo zánik Vašich práv z případných vad, poškození nebo nefunkčnosti zařízení.

4.6 Bezpečnostní pokyny pro akumulátory

a) Před použitím akumulátoru si přečtěte všechny pokyny a věnujte pozornost výstražným symbolům na nabíječce, akumulátoru a produktu, který akumulátor využívá.

b) Nepokoušejte se akumulátor demontovat ani jinak upravovat.

c) V případě, že dojde k výraznému zkrácení operačního času akumulátoru, ihned jej odstavte. Může dojít k jeho přehřátí a případnému popálení či dokonce výbuchu.

d) Pokud dojde ke kontaktu elektrolytu akumulátoru s vašima očima, vypláchněte je čistou vodou a ihned vyhledejte lékařskou pomoc. Hrozí riziko poškození zraku.

e) Neskladujte zařízení a akumulátor na místech, kde může teplota přesahovat 50 °C (122 °F).

f) Nepokoušejte se akumulátor spalovat, a to ani v případě, že je značně poškozený či zcela opotřebený. Akumulátor může při kontaktu s ohněm explodovat.

g) Vyvarujte se pádu akumulátoru na zem nebo jiného mechanického poškození.

h) Nepoužívejte poškozený akumulátor.

i) Vyvarujte se zkratování akumulátoru:
   - Nedotýkejte se terminálů akumulátoru jakýmikoliv vodivými materiály.
   - Vyhněte se skladování akumulátoru v jednom obalu spolu s dalšími kovovými předměty, jako jsou hřebíky, mince apod.
   - Nevystavujte akumulátor vodě nebo dešti. Zkratování akumulátoru může způsobit velký průtok elektrického proudu, přehřátí a případné popáleniny a poškození zařízení.

j) Lithium-iontové akumulátory jsou předmětem legislativy, týkající se požadavků na zacházení s potenciálně nebezpečnými produkty. Pro komerční přepravu třetími stranami nebo dopravními společnostmi je třeba dodržovat speciální požadavky na balení a označení těchto produktů. V rámci přípravy na odeslání tohoto typu zboží je nutné konzultovat detaily týkající se přepravy se specialistou na přepravu nebezpečného materiálu.
   Rovněž je třeba brát v úvahu případné další detaily v rámci nařízení jednotlivých států. Otevřené kontakty zalepte páskou či chraňte jiným vhodným způsobem a zabalte akumulátor takovým způsobem, aby při přepravě nemohlo dojít k jeho uvolnění a pohybu.

k) Při likvidaci akumulátoru jej odpojte od zařízení a odevzdejte jej na bezpečné sběrné místo. Dodržujte místní pokyny pro nakládání s takovýmto typem odpadu.

l) Používejte pouze akumulátory uvedené výrobcem. Používání nekompatibilních akumulátorů může způsobit vznik požáru, nadměrného přehřívání, výbuchu nebo úniku elektrolytu.

m) V případě, že zařízení není delší dobu používáno, akumulátor z něj vyjměte.

4.7 Tipy pro zachování maximální životnosti akumulátoru

a) Nabijte akumulátor před tím, než dojde k jeho úplnému vybití. Pokud si povšimnete poklesu výkonu zařízení, přerušte práci a nechte akumulátor dobít.
b) Nikdy nenabíjejte plně nabitý akumulátor. Přebíjení zkracuje životnost akumulátoru.
c) Nabíjejte akumulátor při pokojové teplotě v rozmezí 5 °C – 35 °C. Před nabíjením nechte horký akumulátor po nezbytně dlouho dobu nejprve zchladnout.
d) Pokud bude akumulátor skladován nebo delší dobu v nečinnosti (6 měsíců a déle), nabijte jej na 40 – 60% kapacity.

4.8 Instalace a vyjmutí akumulátoru

a) Před instalací nebo vyjmutím akumulátoru
zařízení vždy nejprve vypněte.
b) Při instalaci a vyjmutí držte zařízení a akumulátor pevně. Pokud nebudete držet akumulátor a zařízení pevně, hrozí jeho vyklouznutí a pád, což může mít za následek poškození zařízení, akumulátoru nebo zranění osob.
c) Vždy nainstalujte akumulátor do zařízení tak, aby byl zasunut v plné délce. Pokud není upevněn správně, hrozí jeho uvolnění

Světelné kontrolky		Zbývající kapacita
Svítí	Nesvítí	
Zelená Oranžová Červená		75% -100%
Oranžová Červená		25% - 50%
Červená		10% - 25%

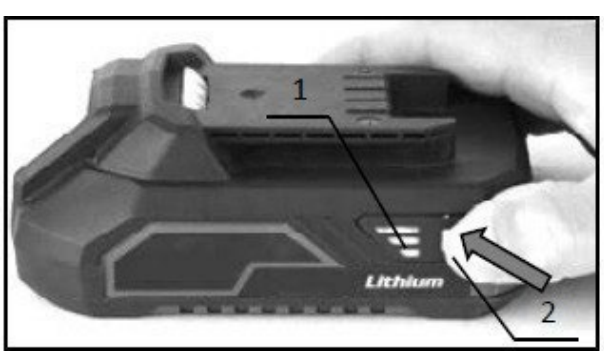

a následný pád ze zařízení, jenž může způsobit zranění obsluhy zařízení či dalších osob.
d) Nepokoušejte se instalovat akumulátor do zařízení silou. Pokud akumulátor do příslušného slotu nezapadá lehce, není jeho instalace prováděna správně.
e) Nezapomeňte opětovně uzavřít ochranný kryt prostoru akumulátoru.
f) Pro vyjmutí vysuňte akumulátor ze zařízení, zatímco držíte stisknuté tlačítko na jeho přední straně.
g) Pro instalaci akumulátoru zarovnejte lištu na akumulátoru s drážkou v šasi a zasuňte akumulátor na místo. Vložte akumulátor co nejdále je to možné, dokud neuslyšíte cvaknutí.

4.9 Nabíjení akumulátoru

Nová baterie je z výroby již částečně nabita. Avšak před prvním použitím je nutné nabít baterii na její plnou kapacitu, která v prvních nabíjecích cyklech dále postupně roste. Během této fáze doporučujeme vyhnout se prudkému vybíjení až na minimální kapacitu.

Při nabíjení baterie dbejte na hodnoty napětí! Hodnota napětí uvedená na zdroji elektrického napětí se musí shodovat s hodnotou uvedenou na štítku nabíječky. Po připojení nabíječky ke zdroji elektrického napětí se rozsvítí **zelená** LED kontrolka. Vložte baterii do nabíječky. Zelená kontrolka zhasne a rozsvítí se **červená**.

Po úplném nabití baterie **červená** kontrolka zhasne a znovu se rozsvítí **zelená**.

4.10 Ukazatel zbývající kapacity akumulátoru

Stiskněte tlačítko ukazatele kapacity na boční straně baterie. Tři LED kontrolky indikují aktuální stav úrovně nabití baterie, a to následujícím způsobem:

*Všechny **tři** LED kontrolky **svítí**:*
- Baterie je plně nabitá.

***Dvě** LED kontrolky **svítí**:*
- Baterie je dostatečně nabitá.

***Jedna** LED kontrolka **svítí**:*
- Nízká úroveň nabití. Nabijte baterii.

*Všechny **tři** LED kontrolky **blikají**:*
- Baterie selhala a je nefunkční. Nefunkční baterii nenabíjejte a vyřaďte ji z provozu.

V závislosti na podmínkách užívání a okolní teplotě se skutečná úroveň nabití může lehce lišit od odečtené hodnoty na LED ukazateli.

1. LED ukazatel stavu nabití
2. Tlačítko ukazatele stavu nabití

4.11 Ochranný systém zařízení/akumulátoru

Zařízení je vybaveno systémem ochrany akumulátoru. Tento systém automaticky přerušuje dodávku elektrické energie do zařízení pro zajištění delší životnosti akumulátoru. Zařízení přestane automaticky fungovat v následujících situacích:

Ochrana proti přetížení

Se zařízením je zacházeno způsobem, který vyžaduje dodávku nadměrně vysokých hodnot elektrického proudu. V takovéto situaci vypněte zařízení a přerušte pracovní úkon, který přetížení způsobil.

Ochrana proti přehřátí

Pokud dojde k přehřátí zařízení/akumulátoru, zařízení automaticky přestane fungovat.
V takovéto situaci nechte před dalším spuštěním zařízení a/nebo akumulátor dostatečně vychladnout.

Ochrana proti úplnému vybití

Pokud je zbývající kapacita akumulátoru příliš nízká, zařízení se nespustí. V takovém případě vyjměte akumulátor a nechte jej nabít.

Akumulátor se nenabíjí

Pokud se akumulátor po vložení do odpovídajícího typu nabíječky nenabíjí, zkontrolujte následující:

- Dotykové napětí
- Správný kontakt mezi terminály baterie a nabíječky

Pro zajištění delší životnosti Li-ion baterie doporučujeme dobíjet baterii včas, tj. ještě před jejím úplným vybitím. Baterie nechte dobít vždy, když si povšimnete klesajícího výkonu vašeho Aku nářadí.

4.12 Skladování akumulátoru

Akumulátor uchovávejte pouze na suchých místech při okolní teplotě v rozmezí 10-30 °C a chraňte jej před přímým slunečním zářením, vlhkostí a mrazem. Akumulátor, který byl uchováván při teplotě pod 0 °C po dobu delší než 60 minut, by měl být před dalším spuštěním aklimatizován na optimální provozní teplotu. Dlouhodobé skladování akumulátoru pod bodem mrazu nebo časté střídání teplot mohou vést ke snížení výkonu a životnosti článků.

4.13. Všeobecné podmínky odpovědnosti za vady zboží

Společnost XTline s.r.o., IČ: 26246937, se sídlem Ruda 175, 594 01 (dále též jen jako „***XTline***“) v rámci případné odpovědnosti z vadného plnění dle zákona č. 89/2012 Sb., občanský zákoník, ve znění pozdějších předpisů (dále též jen jako „***občanský zákoník***“) plní veškeré své stanovené povinnosti k maximální spokojenosti svých zákazníků.

Společnost XTline zboží dodává v odpovídající kvalitě řádně a včas, tedy bez vad. Pakliže nejsou zvláštní vlastnosti, funkce nebo parametry zboží výslovně vymezeny, pak XTline zboží dodává pro účel patrný z příslušné uzavřené smlouvy, případně pro účel uvedený nebo prezentovaný v nabídce společnosti XTline u konkrétního zboží. Pakliže se však na zboží vada přeci jen vyskytne, má její zákazník práva z vadného plnění dle § 2099 a násl., zejména pak § 2106 a § 2107 občanského zákoníku.

Zákazník musí zboží při převzetí zkontrolovat. Právo zákazníka z vadného plnění totiž zakládá vada, kterou má zboží při jeho předání, byť se případně projeví až později. Pokud se však jedná o vadu zjevnou (například mechanické poškození, nefunkčnost zboží apod.), měla by být tato zkontrolována a odhalena co možná nejdříve. Mimo jiné i proto, aby zboží nebylo dalším používáním více poškozeno, či aby nebylo právo zákazníka z vadného plnění ohroženo. Zjevná vada zboží by pak měla být uplatněna bez zbytečného odkladu od převzetí.

Nicméně nad rámec zákonných ustanovení společnost XTline prodlužuje lhůtu pro uplatnění práv z vadného plnění pro vady skryté u zakoupeného zboží **na celých 24 měsíců** počítaných od převzetí zboží.

Každé zboží nebo výrobek je však třeba užívat pouze způsobem, pro který byl výrobek určen. Společnost XTline dále upozorňuje zejména na to, že:

a) Servis vašeho nářadí smí provádět pouze proškolený pracovník stanovený dodavatelem zařízení a za použití originálních náhradních dílů. Tím bude zajištěno zachování bezpečnosti a správné funkce zařízení.

b) V případě servisu zařízení používejte výhradně originální náhradní díly a dodržujte pokyny v návodu k používání pro správnou údržbu, čištění a skladování produktu. Použití neoriginálních náhradních dílů či nedodržování těchto pokynů mohou způsobit riziko úrazu osob nebo poškození majetku nebo zánik Vašich práv z případných vad, poškození nebo nefunkčnosti zařízení.

Reklamace budou posouzeny naším Reklamačním oddělením. Uznané reklamace pak bezplatně opraví servis společnosti XTline. Místem pro uplatnění reklamace je sídlo nebo provozovna prodejce, u něhož bylo zboží zakoupeno. **Reklamace, včetně odstranění vady, musí být vyřízena bez zbytečného odkladu, nejpozději do 30 dnů ode dne uplatnění reklamace, pokud se prodávající s kupujícím nedohodnou jinak**. Kupující může uplatnit reklamaci osobně nebo zasláním zboží k reklamaci přepravní službou na vlastní náklady v bezpečném balení a řádně označené. Další možností je též uplatnění reklamace prostřednictvím zvlášť vymezeného programu společnosti XTline.

Zásilka musí obsahovat reklamovaný výrobek, prodejní dokumenty, především originál nebo kopii prodejního dokladu (pozn. aby bylo možné se přesvědčit, že bylo zařízení či výrobek skutečně zakoupen u XTline), vyplněný reklamační list s podrobným popisem závady a kontaktní údaje (zpáteční adresa, telefon, případně navíc e-mail).

Vady, které lze odstranit, budou opraveny v zákonné lhůtě 30 dnů (dobu lze po vzájemné dohodě prodloužit). Po projevení skryté vady materiálu do 6 měsíců od data prodeje, kterou nelze odstranit, bude výrobek vyměněn za nový (vady, které existovaly při převzetí zboží, nikoli vzniklé nesprávným používáním nebo opotřebením). Na neodstranitelné vady a vady, které si je kupující schopen opravit sám, lze po vzájemné dohodě uplatnit přiměřenou slevu z kupní ceny.

Nárok na reklamaci, a tedy nárok z vadného plnění naopak zaniká, jestliže:

- Byl výrobek používán a udržován v rozporu s pokyny v návodu k použití, v jiných podmínkách nebo k jiným účelům, než ke kterým je určen, nebo poškozen používáním neoriginálních náhradních dílů, nevhodných nebo nekvalitních maziv apod.
- Byl výrobek poškozen působením vnějších mechanických, teplotních, chemických či jiných nepředvídatelných vlivů.
- Bylo zařízení poškozeno nevhodným skladováním, manipulací, čištěním nebo údržbou.
- Byl výrobek používán nad rámec přípustného zatížení.
- Zjištěná vada (pozn. zjevná či skrytá) nebyla uplatněna včas.

Záruka se nevztahuje na příslušenství!

5. ZAMÝŠLENÉ POUŽITÍ

Aku řetězová pila je určená pro rychlé a pohodlné řezání dřeva bez nutnosti připojení k elektrické síti, takže se hodí pro práci na zahradě, kolem domu i v terénu. Díky akumulátorovému napájení umožňuje snadnou manipulaci a volnost pohybu při prořezávání větví, přípravě palivového dřeva nebo údržbě stromů a keřů. Bezuhlíkový motor zajišťuje vyšší výkon, delší životnost a efektivnější využití energie z baterie, což znamená delší dobu provozu na jedno nabití a menší nároky na údržbu. Zařízení není vhodné pro nepřetržitý, průmyslový provoz.

Ni-MH
Li-ion

Nenakládejte s elektrickým a akumulátorovým zařízením jako s běžným domovním odpadem!

V souladu s evropskými směrnicemi o odpadních elektrických a elektronických zařízeních, bateriích a akumulátorech v souladu s národní legislativou musí být všechna elektrická zařízení a baterie nebo bateriové sady, které dosáhly konce své životnosti, shromažďovány odděleně a vráceny do vhodného sběrného zařízení, které dále tyto produkty recykluje způsoby, které jsou šetrné k životnímu prostředí.

Produkt je vybaven **BEZUHLÍKOVÝM** motorem, který poskytuje celou řadu výhod oproti klasickému motoru s uhlíkovými kartáčky. Bezuhlíkový pohon nabízí vyšší výkon při menších rozměrech, vyšší životnost, odpadá běžná údržba spojená s nutností měnit uhlíky a stroj lze použít i v provozech, ve kterých je za normálních okolností zakázáno používat zařízení, u kterých vzniká jiskření (běžný uhlíkový motor), jako např. prostředí s hořlavými nebo výbušnými látkami apod.

Pro zajištění bezpečné a spolehlivé práce s produktem je nutné dodržovat všechny bezpečnostní a jiné pokyny, uvedené v tomto návodu k použití. Použití produktu pro jakékoliv jiné než stanovené účely není dovoleno a výrobce ani distributor nepřebírají za takováto nesprávná použití žádnou odpovědnost. Použití produktu, které je v rozporu se zamýšleným použitím a s pokyny v tomto návodu může být důvodem pro automatické zamítnutí reklamace. Použití produktu v rozporu s tímto návodem, neoprávněný zásah do konstrukce, úprava produktu nad stanovený rámec nebo výměna neoriginálních dílů jsou v rozporu se zamýšleným použitím. Za škody nebo zranění způsobené nesprávným používáním a údržbou nese plnou zodpovědnost uživatel.

Úrovně emisí vibrací a hluku, které jsou uvedené v tomto návodu k použití, byly změřeny odpovídajícími měřícími metodami a lze je používat pro vzájemné porovnání produktů. Lze podle nich určit přibližný odhad zatížení vibracemi a hlukem.
Uvedené úrovně vibrací a hluku reprezentují majoritní použití daného elektrického nářadí. Pokud je elektrické nářadí používáno pro jiné práce, s jinými nástroji, jinou technikou nebo s nedostatečnou údržbou, mohou se úrovně vibrací a hluku lišit. Může tak dojít i k značnému navýšení nebo naopak snížení úrovní vibrací a hluku po celou pracovní dobu.
Pro přesný odhad zatížení vibracemi a hlukem by měla být zohledněna doba, kdy je nářadí vypnuté nebo v provozu. Vždy stanovte dodatečná bezpečnostní opatření k ochraně obsluhy před účinky vibrací a hluku, jakou jsou pravidelná a správná údržba elektrického nářadí a nástrojů, udržování optimální pracovní teploty a dalších relevantních podmínek, vhodná organizace pracovních procesů, adekvátní ochranné pracovní pomůcky apod.

6. FUNKČNÍ POPIS

HLAVNÍ RUKOJEŤ
Hlavní rukojeť (**1**) Slouží k pevnému držení pily a k ovládání při řezání. Je navržena tak, aby poskytovala stabilitu a pohodlný úchop i při delší práci.

PŘEDNÍ RUKOJEŤ
Přední rukojeť (**4**) slouží k držení pily druhou rukou pro zajištění bezpečnosti a vyšší kontroly během řezání. Pomáhá stabilizovat pilu a snižuje riziko nechtěného vychýlení.

OCHRANNÝ KRYT / BEZPEČNOSTNÍ BRZDA
Ochranný kryt / bezpečnostní brzda (**5**) slouží jako ochrana ruky a zároveň jako bezpečnostní brzda řetězu. Při zpětném rázu nebo při aktivaci se řetěz okamžitě zastaví, čímž snižuje riziko poranění.

OCHRANNÝ KRYT LIŠTY
Ochranný kryt lišty (**6**) chrání lištu i řetěz při skladování nebo přepravě. Zabraňuje poranění při manipulaci a chrání řetěz před poškozením.

LIŠTA
Lišta (**7**) vede řetěz a určuje maximální hloubku a délku řezu. Je to kovová část, po které řetěz obíhá při řezání.

ŘETĚZ
Řetěz (**8**) je řezací část pily, která zajišťuje samotný řez do dřeva. Musí být správně napnutý a pravidelně mazán a broušen, aby pracoval efektivně.

VÝKLOPNÁ PÁČKA
Výklopná páčka (**9**) slouží jako ovládací prvek pro napínání řetězu, který umožňuje snadné nastavení napnutí při údržbě. Pomocí páčky uživatel mechanismus povolí nebo dotáhne bez použití nářadí.

POJISTNÉ TLAČÍTKO SPÍNAČE
Pojistné tlačítko spínače (**10**) brání nechtěnému spuštění pily. Pro zapnutí je potřeba nejprve stisknout pojistku a teprve potom hlavní spínač.

HLAVNÍ SPÍNAČ
Hlavní spínač (**11**) slouží ke spuštění a zastavení pily. Po stisknutí se aktivuje motor a řetěz se začne pohybovat. Po uvolnění spínače se pila zastaví.

VÍČKO OLEJOVÉ NÁDRŽKY
Víčko olejové nádržky (**12**) uzavírá otvor pro doplňování oleje na mazání řetězu. Chrání olejovou nádržku proti vylití a nečistotám.

OLEJOVÁ NÁDRŽKA
Olejová nádržka (**13**) slouží jako zásobník oleje pro automatické mazání řetězu. Pravidelné mazání je důležité pro hladký chod řetězu a ochranu lišty.

BOČNÍ KRYT
Boční kryt (**14**) zakrývá a chrání vnitřní mechanické části, například vedení řetězu a upevnění lišty.

NAPÍNACÍ MECHANISMUS
Napínací mechanismus (**15**) je vnitřní systém, který posouvá lištu a tím upravuje napnutí řetězu. Zajišťuje, aby řetěz během práce držel správně na liště a optimalizuje životnost řetězu i lišty.

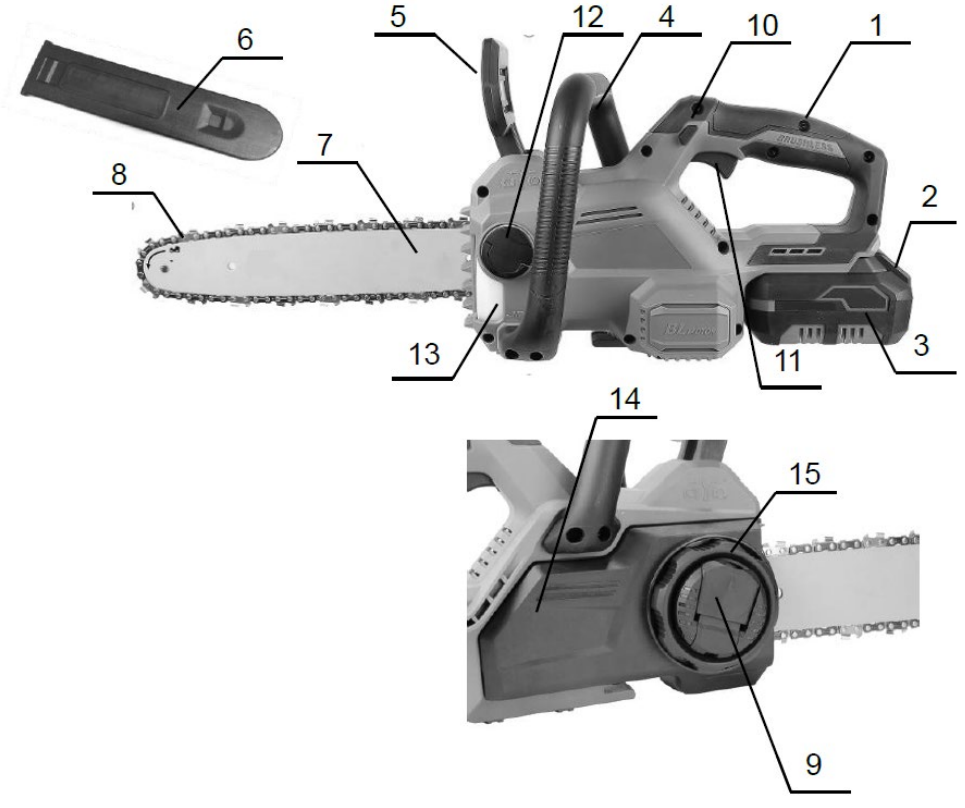

7. SESTAVENÍ A OBSLUHA

Pro instalaci baterie postupujte následovně:

A) Zarovnejte drážky na horní straně baterie s odpovídajícími sloty v patici přístroje a zasuňte mírným tlakem baterii plně do přístroje, až dokud neuslyšíte typický zvuk „cvaknutí“. V tu chvíli je baterie vložena správně.
B) Chcete-li baterii vyjmout, stiskněte a podržte tlačítko na přední straně baterie a pohybem ven ji vyjměte z přístroje.

POZOR!

- Vždy vkládejte baterii do přístroje správným způsobem v plné délce patice. Pokud nebude baterie vložena správně, hrozí její uvolnění a pád z přístroje vedoucí k případnému poškození baterie nebo zranění osob.
- Nikdy nevkládejte baterii do přístroje silou! Pokud se nedaří baterii do přístroje vložit bez problému za použití jen mírného tlaku, není vkládána správně!

HLAVNÍ SPÍNAČ

Tato pila je vybavena pojistným tlačítkem, které brání nechtěnému spuštění. Pila se nesmí spustit pouhým stisknutím hlavního spínače – vždy musí být současně stisknutá i pojistka. Pokud by se pila spouštěla bez stisknutí pojistky, okamžitě ji přestaňte používat a odneste ji do autorizovaného servisu.

<u>Jak pilu spustit:</u>

1. Nejprve stiskněte pojistné tlačítko.
2. Poté stiskněte hlavní spínač. Bezpečnostní brzda musí být nastavena do polohy směrem ven od uživatele, jinak se pila nespustí.
3. Po uvolnění hlavního spínače se pila zastaví.

POZOR!

- Nikdy nezajišťujte vnějšími prostředky pojistné tlačítko tak, aby bylo trvale spuštěné – je to bezpečnostní prvek, který aktivně brání nechtěnému spuštění.
- Před vložením baterie vždy zkontrolujte, že spínač funguje správně a po uvolnění se vrací do polohy „Vypnuto“.
- Netlačte na hlavní spínač silou bez předchozího stisknutí pojistného tlačítka – mohlo by dojít k poškození spínače.

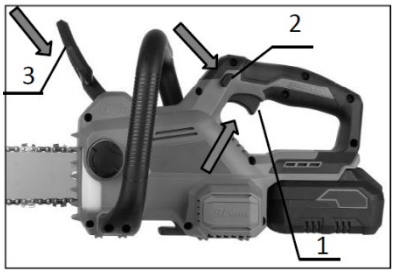

1) Hlavní spínač
2) Pojistné tlačítko
3) Přední ochranný kryt / brzda

KONTROLA BEZPEČNOSTNÍ BRZDY ŘETĚZU

Před kontrolou vždy držte pilu pevně oběma rukama – jednou rukou za zadní rukojeť a druhou rukou za přední rukojeť. Lišta ani řetěz se při zapnutí nesmí dotýkat žádného předmětu.

1. Stiskněte pojistku spínače a poté hlavní spínač, současně prstem zatlačte přední ochranný kryt směrem dozadu – řetěz se musí okamžitě rozběhnout.
2. Poté zatlačte přední ochranný kryt směrem dopředu hřbetem ruky – řetěz se musí ihned zastavit.

Pokud se řetěz okamžitě nezastaví, pilu za žádných okolností nepoužívejte a obraťte se na prodejce nebo autorizovaný servis.

1) Přední ochranný kryt / brzda

KONTROLA DOBĚHOVÉ BRZDY

Spusťte pilu a poté úplně uvolněte hlavní spínač. Řetěz se musí zastavit do **1 sekundy**. Pokud se nezastaví, pilu nepoužívejte a obraťte se na prodejce nebo autorizovaný servis.

MONTÁŽ / DEMONTÁŽ ŘETĚZU

Před jakoukoliv manipulací vždy vypněte pilu a vyjměte baterii. Při práci s řetězem používejte ochranné rukavice. Po práci nechte řetěz i lištu vychladnout – mohou být horké.

Demontáž řetězu

1. Zvedněte **páčku (výklopnou)** a současně zatlačte na její hranu.

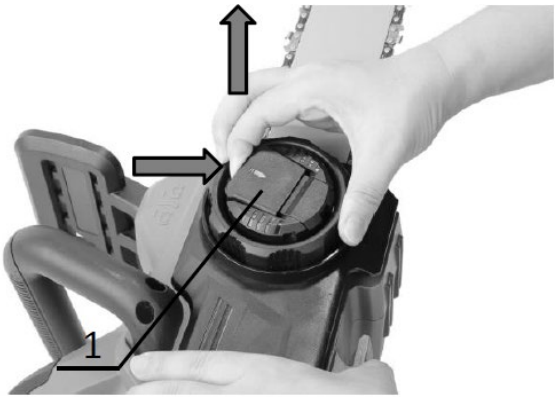

2. Otočte páčkou proti směru hodinových ručiček, dokud se neuvolní kryt řetězového kola **(boční kryt**).

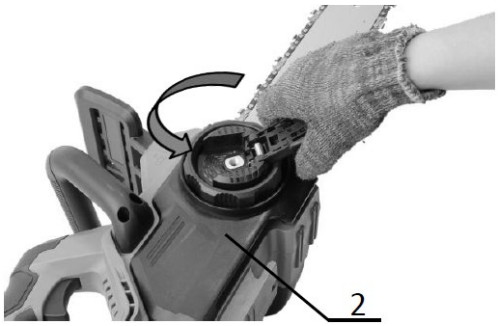

3. Sejměte kryt a vyjměte lištu s řetězem z těla pily.

Montáž řetězu

1. Zkontrolujte správný směr řetězu – značka na řetězu určuje směr pohybu.
2. Nasaďte řetěz na horní část lišty a druhý konec umístěte kolem řetězového kola.
3. Vraťte lištu do původní polohy na těle pily.

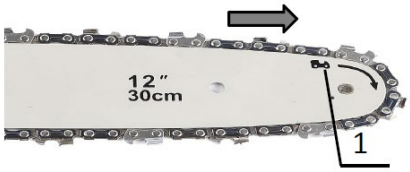

1) Značka řetězu
2) Ozubené kolo

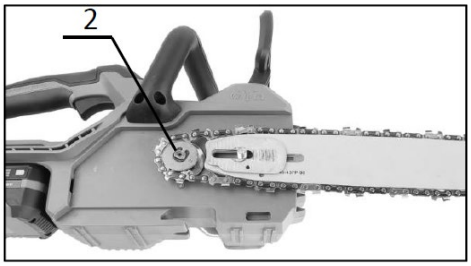

4. Nasaďte kryt řetězového kola: zarovnejte výstupek krytu s drážkou v těle pily a současně vložte jeho výstupky do příslušných otvorů.

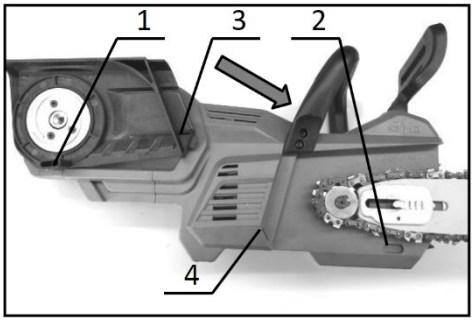

1) Pero (přední)
2) Drážka (přední)
3) Pero (zadní)
4) Drážka (zadní)

5. Přitlačte kryt a lehce posuňte lištu dopředu nebo dozadu, dokud nezapadne.
6. Otáčejte napínacím kolečkem ve směru hodinových ručiček a kontrolujte napnutí řetězu. Správné napnutí je tehdy, když při zatažení řetězu silou cca **1 kg** vznikne mezera **5–7 mm** mezi řetězem a lištou.

7. Otočte páčkou ve směru hodinových ručiček, dokud není kryt pevně zajištěn, a poté vraťte páčku do původní polohy.

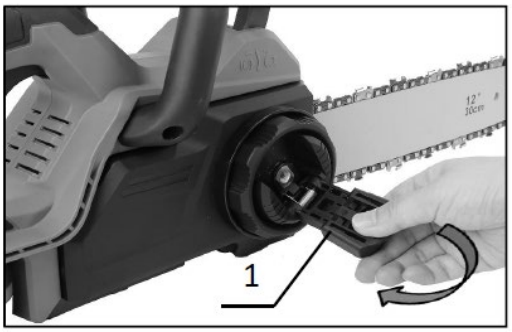

NASTAVENÍ NAPNUTÍ ŘETĚZU

Řetěz se může po delším používání povolit, proto je potřeba pravidelně kontrolovat jeho napnutí. Řetěz nesmí být příliš napnutý (hrozí poškození řetězu a lišty), ani příliš volný (může dojít k uvolnění z lišty a způsobit zranění).

1. Zvedněte páčku a lehce jí otočte proti směru hodinových ručiček, aby se kryt mírně povolil.

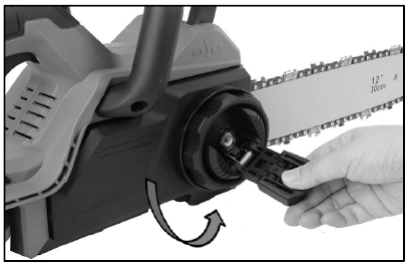

2. Otáčejte napínacím kolečkem ve směru hodinových ručiček, dokud spodní část řetězu správně nezapadne do drážky lišty.

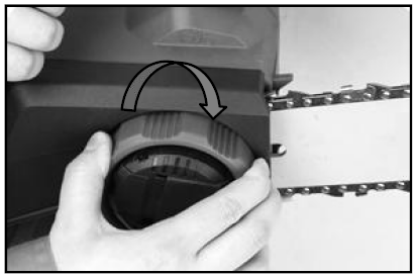

3. Lehkým přidržením lišty a otočením páčky ve směru hodinových ručiček kryt zajistěte.

4. Vraťte páčku do původní polohy.

MAZÁNÍ ŘETĚZU

Řetěz je během práce automaticky mazán. Pravidelně kontrolujte množství oleje v nádržce přes průhledové okénko.

Doplnění oleje

1. Položte pilu na bok.
2. Zvedněte páčku a otočte ji proti směru hodinových ručiček – tím odšroubujete víčko olejové nádržky.
3. Doplňte vhodný typ oleje pro mazání řetězové lišty.
4. Po doplnění víčko pevně zašroubujte.

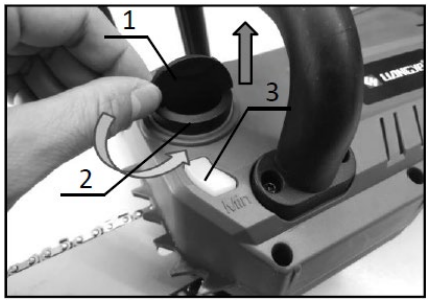

1) Páčka
2) Víčko nádržky
3) Okénko nádržky
4) Olejová nádržka

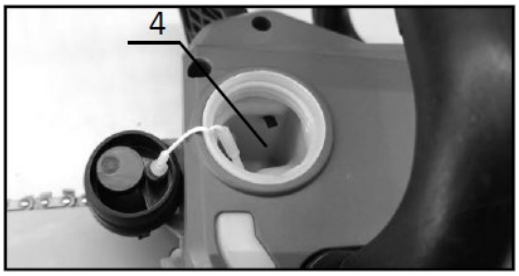

POZOR!

- Při prvním plnění nebo po úplném vyprázdnění nádržky doplňte olej až po spodní hranu plnicího hrdla.
- Používejte pouze olej určený pro mazání lišt řetězových pil nebo ekvivalentní olej.
- Nepoužívejte znečištěný olej ani olej s prachem a částicemi.
- Před řezáním vždy zkontrolujte, že víčko nádržky je správně a pevně zašroubované a olej doplněný v dostatečném množství.

PRÁCE S PILOU

Při práci držte pilu vždy pevně oběma rukama a udržujte stabilní postoj a rovnováhu. Nikdy se při řezání nenatahujte příliš daleko a držte tělo mimo dráhu řetězu. Práce s pilou by měla být prováděna tak, aby byla zajištěna bezpečnost vaše i okolí.

Doporučení pro první použití

Začátečník by měl nejdříve trénovat řezání na bezpečné podpěře (např. koze). Předřezané dřevo vždy podkládejte bezpečně a nikdy ho nepřidržujte nohou ani nenechte, aby ho přidržoval někdo jiný. Kulaté kusy zajistěte proti otáčení.

Správné vedení pily při řezu

Před zapnutím pily přiložte spodní část těla pily k větvi nebo materiálu. Řez provádějte plynule, především vahou pily — netlačte nadměrně. Pokud nelze dřevo přeříznout jedním tahem, pokračujte lehkým tlakem a pilu mírně stáhněte zpět, poté znovu přiložte opěrný hrot níže a řez dokončete.

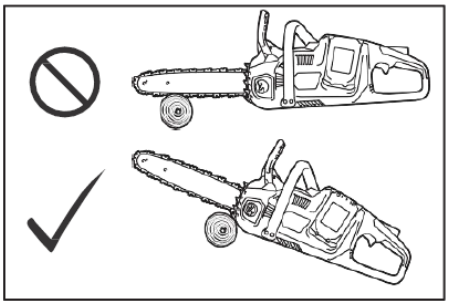

ŘEZÁNÍ KMENŮ

1. Opřete spodní část těla pily o řezané dřevo.
2. Za chodu řetězu veďte řez tak, že zadní rukojetí pilu mírně nadzvedáváte a přední rukojetí ji vedete. Opěrný hrot používejte jako otočný bod.
3. Pokračujte v řezu mírným tlakem na přední rukojeť a současně pilu mírně stáhněte zpět. Opěrný hrot posuňte níže a znovu pokračujte.

Další zásady řezání

- Při více řezech pilu mezi jednotlivými řezy vypínejte.
- Nikdy nepoužívejte horní hranu lišty k řezání – pokud se řetěz zachytí, pila se může prudce odrazit směrem k vám. Vždy řežte spodní částí lišty, aby se pila odchylovala od těla.

Řezání dřeva s vnitřním pnutím

Pokud je dřevo v pnutí, nejprve proveďte řez na straně, která je stlačovaná (A). Poté dokončete řez ze strany, která je v tahu (B). Tím se zabrání zaseknutí lišty.

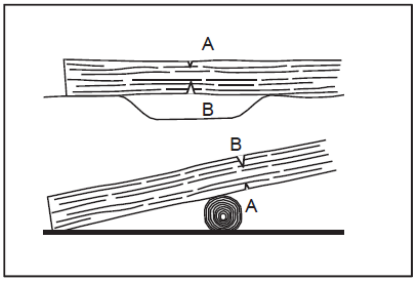

ODVĚTVOVÁNÍ

Odvětvování smí provádět pouze proškolené osoby, protože hrozí zvýšené riziko zpětného rázu. Pokud je to možné, opřete pilu při odvětvování o kmen stromu, abyste měli lepší kontrolu. Nikdy neřežte špičkou lišty a věnujte zvýšenou pozornost větvím, které jsou v pnutí. Neřežte nezajištěné větve ze spodní strany a při odvětvování nestůjte na pokáceném kmeni.

KÁCENÍ STROMŮ

Kácení smí provádět pouze proškolené osoby – jedná se o nebezpečnou práci. Před zahájením kácení vždy dodržujte místní předpisy a zásady bezpečnosti.

Před zahájením kácení se ujistěte, že:

- V okolí jsou pouze osoby zapojené do kácení a věnují tomuto úkonu plnou pozornost.
- Každý, kdo se účastní kácení, má zajištěnou volnou únikovou cestu přibližně v rozsahu **45° na obě strany od osy kácení**. Zohledněte také riziko zakopnutí překážky a tyto překážky případně předem odstraňte.
- Základna kmene je očištěná od cizích předmětů, kořenů a větví.
- Ve směru plánovaného pádu stromu nejsou žádné osoby ani objekty v minimální vzdálenosti **2,5 násobku délky stromu**.

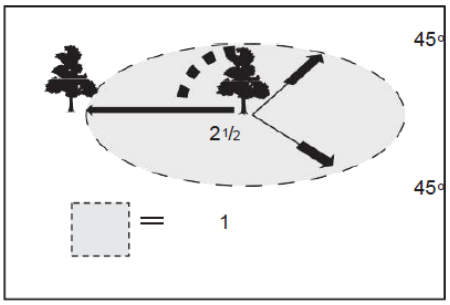

U každého stromu dále zohledněte:

- směr naklonění stromu
- suché nebo uvolněné větve
- výšku stromu
- přirozený převis
- zda strom není shnilý
- povětrnostní podmínky

POSTUP KÁCENÍ

1. **Proveďte směrový zářez (scarf)**

   Směrový zářez provádějte co nejníže u země. Nejprve udělejte vodorovný řez do hloubky přibližně 1/5 až 1/3 průměru kmene. Poté udělejte šikmý řez, který se s vodorovným spojí. Směrový zářez nikdy nedělejte příliš hluboký – určuje směr pádu stromu a vede ho. Zářez musí být na té straně, kam má strom spadnout.

2. **Připravte a vyčistěte únikovou cestu**

   Únikovou cestu si naplánujte a vyčistěte ještě před zahájením řezů. Únik musí vést šikmo dozadu od předpokládaného směru pádu stromu.

3. **Proveďte zadní řez**

   Zadní řez veďte o něco výše než spodní řez směrového zářezu. Tento zadní řez musí být přesně vodorovný. Mezi zadním řezem a směrovým zářezem ponechte přibližně 1/10 průměru kmene – tato neproříznutá část tvoří tzv. závěs, který strom během pádu kontroluje. Do zadního řezu včas vložte klíny.

4. **Důležité varování – závěs nikdy neprořezávejte celý**

   Za žádných okolností neprořezávejte závěs úplně – strom by mohl spadnout nekontrolovaně. Pro rozevření zadního řezu používejte pouze plastové nebo hliníkové klíny odpovídajících velikostí.

KVALIFIKACE

Pro manipulaci a obsluhu s tímto zařízením není třeba žádné speciální kvalifikace ani proškolení. Je ovšem nutné bez výjimky nastudovat a dodržovat všechny pokyny, uvedené v tomto návodu k použití a všechna další, toho času platná bezpečnostní opatření, spojená s místem, na kterém má být toto zařízení používáno.

ZBYTKOVÁ RIZIKA

- Používejte adekvátní ochranné pomůcky, jako jsou brýle, obličejové štíty, rukavice, vhodná obuv a oblečení apod.
- Nikdy neodstraňujte ochranné kryty a jiné permanentní bezpečnostní prvky. Může dojít k vážnému zranění.

- Před spuštěním zařízení zkontrolujte oblast, na které budete se zařízením manipulovat a odstraňte z této oblasti všechny nebezpečné a nevhodné předměty. Ujistěte se, že jsou všechny komponenty správně nainstalovány a připevněny.
- Nedostatečné osvětlení při práci zvyšuje riziko úrazu. Zajistěte, aby bylo při práci se zařízením pracoviště dostatečně osvětleno.

OBECNÉ POKYNY PRO PRÁCI S AKU ŘETĚZOVOU PILOU

1. Před každým použitím zkontrolujte stav pily – zejména napnutí řetězu, stav lišty a dostatek oleje v nádržce.
2. Používejte vhodné ochranné pomůcky – minimálně ochranné brýle, rukavice a pevnou obuv, ideálně i ochranu sluchu a vhodné pracovní oblečení.
3. Pilu vždy držte oběma rukama – jednou rukou za zadní rukojeť a druhou za přední rukojeť, aby byla práce stabilní a bezpečná.
4. Zaujměte stabilní postoj – stůjte pevně na zemi, nepracujte z nestabilních míst a udržujte rovnováhu po celou dobu řezu.
5. Nikdy neřežte zanořováním špičkou lišty – hrozí zpětný ráz (prudké odhození pily směrem k obsluze).
6. Řežte plynule a bez nadměrného tlaku – pila má řezat sama, přílišný tlak zvyšuje riziko zaseknutí řetězu a přetěžování motoru. Pravidelně kontrolujte ostrost a kvalitu řezu.
7. Před řezáním vždy nechte řetěz rozběhnout na plné otáčky – teprve potom přiložte pilu k řezanému materiálu.
8. Nikdy nepracujte v blízkosti jiných osob – dodržujte bezpečný odstup a hlídejte, aby nikdo nevstupoval do pracovního prostoru.
9. Dřevo vždy bezpečně zajistěte – nesmí se během řezání posouvat ani otáčet; nikdy ho nepřidržujte nohou ani rukou.
10. Při přerušení práce pilu vypněte – mezi řezy, při odkládání nebo přesunu pilu vždy vypněte a aktivujte bezpečnostní brzdu.
11. Při údržbě nebo výměně řetězu vždy vyjměte baterii – zabráníte nechtěnému spuštění pily.
12. Pravidelně kontrolujte mazání řetězu – řetěz i lišta musí být správně mazány, jinak se rychle opotřebují.
13. Nepoužívejte pilu s poškozeným nebo tupým řetězem – zvyšuje se riziko zpětného rázu a pila řeže hůře.
14. Při řezání dřeva v pnutí buďte zvlášť opatrní – dřevo může prasknout nebo sevřít lištu, proto řežte v bezpečné poloze a postupujte podle doporučeného postupu.
15. Pilu nikdy nepoužívejte v dešti nebo ve vlhkém prostředí – hrozí poškození stroje a zvýšené riziko úrazu.
16. Po práci pilu očistěte – odstraňte piliny z prostoru lišty, krytu a větracích otvorů, zkontrolujte stav řetězu a doplňte olej, pokud je potřeba.
17. Při přenášení pily vždy používejte kryt lišty – chrání řetěz i okolí a snižuje riziko poranění.
18. Pilu skladujte na suchém a bezpečném místě – mimo dosah dětí, s vyjmutou baterií a nasazeným krytem lišty.

8. ČIŠTĚNÍ A ÚDRŽBA

ÚDRŽBA

- Nikdy nepoužívejte benzín, ředidla, alkohol nebo podobné látky. Mohou způsobit změnu barvy zařízení, deformace nebo praskliny.
- Pro zachování výrobku v bezpečném a spolehlivém stavu, všechny opravy smí být prováděny pouze výrobcem zařízení nebo autorizovaným servisním centrem a musí být používány vždy pouze originální náhradní díly.

POZOR!

- Před prováděním kontroly či údržby zařízení se vždy se ujistěte, že je zařízení vypnuto a akumulátor odpojen.

OSTŘENÍ ŘETĚZU

- Doporučený průměr pilníku pro 3/8“ pilový řetěz – 4,0 mm

Řetěz je nutné nabrousit v případě, že při řezání vzniká jemný „moučný“ prach místo pilin, pokud řetěz špatně proniká do dřeva i při větším tlaku, pokud je ostří viditelně poškozené nebo pokud pila táhne do strany (často kvůli nerovnoměrnému ostření nebo poškození jen jedné strany řetězu). Doporučuje se ostřit často a po malých dávkách – běžně stačí dva až tři tahy pilníkem. Pokud byl řetěz ostřen několikrát, je vhodné nechat jej nabrousit v autorizovaném servisu. Řetěz vyměňte, pokud je poškození výrazné a nelze jej opravit pilníkem.

ČIŠTĚNÍ LIŠTY

V drážce lišty se při práci hromadí piliny a drobné částice, které mohou drážku ucpat a zhoršit průtok oleje. Drážku lišty proto čistěte vždy, když řetěz ostříte nebo měníte. Pravidelné čištění prodlužuje životnost lišty i řetězu a pomáhá správnému mazání.

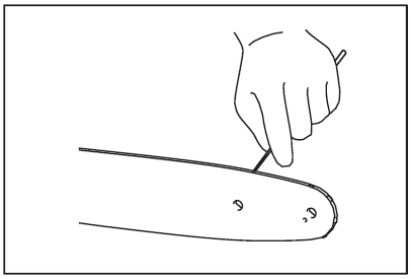

ČIŠTĚNÍ KRYTU ŘETĚZOVÉHO KOLA

Uvnitř krytu řetězového kola se během používání usazují piliny a prach. Sejměte kryt řetězového kola a řetěz z pily a poté všechny nečistoty důkladně odstraňte. Pravidelné čištění této oblasti pomáhá správnému chodu pily a snižuje opotřebení součástí.

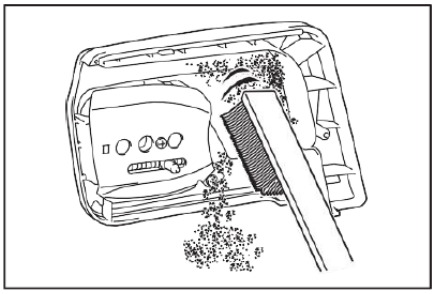

ČIŠTĚNÍ OLEJOVÉ TRYSKY (MAZÁNÍ)

Během provozu se může v otvoru hromadit prach a drobné částice, které omezí přívod oleje a způsobí nedostatečné mazání řetězu. Pokud se objeví slabé mazání (například na horní části lišty), je potřeba otvor vyčistit následujícím postupem.

Postup čištění

1. Sejměte kryt řetězového kola a vyjměte řetěz z pily.
2. Pomocí plochého šroubováku s úzkým dříkem (nebo podobného nástroje) odstraňte z otvoru prach a nečistoty.
3. Vložte baterii do pily a krátce stiskněte spínač, aby olej vyplavil uvolněné nečistoty ven z otvoru.
4. Poté baterii opět vyjměte a namontujte zpět kryt i řetěz.

1) Olejová tryska

VÝMĚNA ŘETĚZOVÉHO KOLA

Opotřebené řetězové kolo poškozuje nový řetěz, proto jej v takovém případě nechte vyměnit. Před montáží nového řetězu vždy zkontrolujte stav řetězového kola. Při výměně se má vždy použít také nový pojistný kroužek a je nutné dodržet správnou orientaci řetězového kola podle obrázku v návodu. Je-li to nutné, tento krok doporučujeme přenechat proškolenému odborníkovi, prodejci zařízení nebo autorizovanému servisnímu centru.

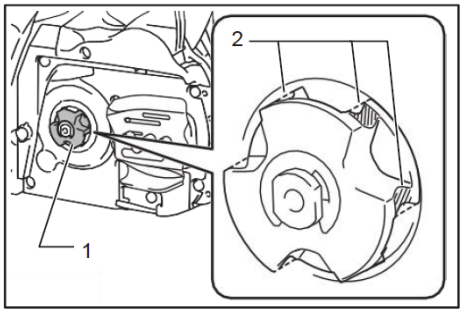

1) Ozubené kolo
2) Opotřebovaná oblast

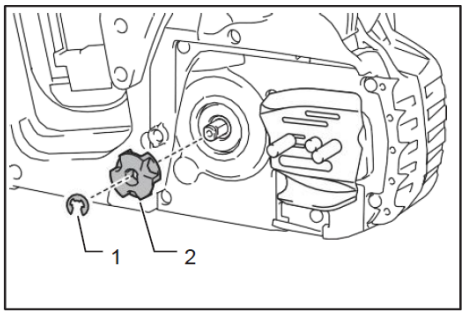

1) Pojistný kroužek
2) Ozubené kolo

ŽIVOTNOST

Životnost produktu do značné míry závisí na intenzitě používání a řádném dodržování pokynů uvedených v tomto návodu k použití (dodržování těchto pokynů optimalizuje životnost produktu). Pokud jsou aku nůžky na živý plot vadné, musí být odstavené z provozu a zřetelně označené jako zakázané pro další použití nebo do sjednání nápravy.

LIKVIDACE

DBEJTE VŠECH PLATNÝCH EKOLOGICKÝCH PŘEDPISŮ!

Při závěrečném vyřazení zařízení z provozu (po skončení jeho životnosti) mějte na paměti zájem a hledisko ochrany životního prostředí a recyklační možnosti (obecně):

- Zlikvidujte potenciálně nebezpečné odpady (např. elektroniku, povrchově upravené komponenty apod) podle předpisů, oddělte plastové materiály a nabídněte je pro vhodnou recyklaci. Oddělte kovové části podle typu pro šrotování.
- Je nutné, aby se majitel zařízení při odstraňování (zneškodňování) odpadů z hlediska péče o zdravé životní podmínky a ochrany životního prostředí řídil zákonem o odpadech. Je tedy nutné, aby vzniklé odpady nabídl provozovatelům zařízení ke zneškodňování odpadů. Jedná se zejména o kovy, maziva, umělé hmoty atd.

V případě likvidace odpadu v rámci EU je základní rámec politiky EU v oblasti odpadového hospodářství dán směrnicí Rady 75/442/EHS o odpadech ve znění úprav směrnice Rady 91/156/EHS o odpadech. Likvidace odpadu mimo území České republiky se řídí obecně závaznými právními předpisy příslušného státu, ve kterém je likvidace prováděna.

ŘEŠENÍ PROBLÉMŮ

Než požádáte o opravu, proveďte nejprve vlastní kontrolu. Pokud zjistíte problém, který není vysvětlen v návodu k použití, nepokoušejte se nářadí rozebírat a opravovat sami. Požádejte autorizované servisní středisko výrobce či dodavatele zařízení, kteří k opravám vždy používají originální náhradní díly.

PROBLÉM	MOŽNÁ PŘÍČINA	ŘEŠENÍ
Zařízení nejde spustit.	Není vložena baterie.	Vložte nabitou baterii.
	Vybitá nebo vadná baterie.	Nabijte, popř. vyměňte baterii
Motor po chvíli sám vypne.	Nízká úroveň nabití baterie.	Nabijte, popř. vyměňte baterii
Motor nedosahuje max. otáček	Baterie je vložena nesprávně.	Vložte baterii dle pokynů v tomto návodu.
	Klesá úroveň nabití baterie.	Nabijte, popř. vyměňte baterii
	Řídící jednotka nepracuje správně.	Nechte zařízení opravit pověřeným servisem.
Pilový řetěz je nedostatečně promazán.	Na vodicí liště/řetězu chybí olej.	Doplňte olej dle pokynů v návodu.
Nadměrné vibrace: - zařízení ihned vypněte!	Uvolněná vodicí lišta nebo řetěz.	Upravte správné dotažení vodicí lišty a napnutí řetězu.
	Řídící jednotka nepracuje správně.	Nechte zařízení opravit pověřeným servisem.

POKYNY PRO PRAVIDELNOU ÚDRŽBU

Pro zajištění dlouhé životnosti, zabránění poškození a zajištění plné funkčnosti bezpečnostních prvků je nutné pravidelně provádět údržbu. Záruční nároky mohou být uznány pouze tehdy, jsou-li tyto práce prováděny pravidelně a řádně. Neprovádění předepsaných údržbářských prací může vést k nehodám a zraněním! Uživatel řetězové pily nesmí provádět údržbu, která není popsána v tomto návodu k použití. Všechny údržbářské práce neuvedené v tomto návodu k použití smí provádět pouze autorizované servisní středisko.

Položka kontroly / Období		Před spuštěním	Denně	Týdně	Čtvrtletně	Ročně	Před skladováním
Celé zařízení	Kontrola.	✓	-	-	-	-	-
	Čištění.	-	✓	-	-	-	-
	Kontrola v autorizovaném servisu.	-	-	-	-	✓	✓
Pilový řetěz	Kontrola.	✓	-	-	-	-	-
	Broušení, je-li nutné.	-	-	-	-	-	✓
Vodicí lišta	Kontrola.	✓	✓	-	-	-	-
	Demontujte ze zařízení.	-	-	-	-	-	✓
Řetězová brzda	Kontrola funkce.	✓	-	-	-	-	-
	Nechte zkontrolovat pravidelně autorizovaným servisem.	-	-	-	✓	-	-
Hlavní spínač	Kontrola.	✓	-	-	-	-	-
Bezpečnostní tlačítko	Kontrola.	✓	-	-	-	-	-
Šrouby a matice	Kontrola.	-	-	✓	-	-	-

9. PŘÍSLUŠENSTVÍ

Kup si naše příslušenství!

Použití jakéhokoli neoriginálního příslušenství nebo nástavců třetích stran může představovat riziko zranění osob nebo poškození majetku. Používejte příslušenství nebo nástavce pouze k uvedenému účelu. Pokud potřebujete pomoci s dalšími podrobnostmi ohledně vhodného příslušenství, požádejte prodejce nebo výrobce tohoto zařízení.

Následující položky sice nemusí být součástí balení, ale mohly by se vám hodit:

- Li-Ion baterie a nabíječky
- Náhradní řetězy a pilníky
- Originální náhradní díly

10. PROHLÁŠENÍ O SHODĚ

ES PROHLÁŠENÍ O SHODĚ

Podle: zákona č.22/1997 Sb. ve znění změn, NV 176/2008 Sb. ve znění změn a evropské směrnice EU 2006/42/ES.

ZAŘÍZENÍ (VÝROBEK) NÁZEV:	Aku řetězová pila bezuhlíková 18 V
TYP:	XT102871
PROVEDENÍ (JINÁ SPECIFIKACE):	ZCS777-5L (ZCS770-5L-1800, ZCS770-5L-2000, ZCS777-5L-1800, ZCS777-5L-2000)
EVIDENČNÍ - VÝROBNÍ ČÍSLO:	

VÝROBCE	
NÁZEV:	XTline s.r.o.
ADRESA:	Ruda 175, 59401 RUDA
IČ:	26246937
DIČ CZ:	26246937

prohlašuje výhradně na vlastní zodpovědnost, že níže uvedené zařízení splňuje všechna příslušná ustanovení předmětných předpisů Evropského společenství:

EU 2006/42/ES - NV č. 176/2008 Sb., o technických požadavcích na strojní zařízení (dle přílohy II A), ve znění NV č. 170/2011 Sb., NV č. 229/2012 Sb. a NV č. 320/2017 Sb.
EU 2014/30/EU - NV č. 117/2016 Sb., o harmonizaci právních předpisů členských států týkajících se elektromagnetické kompatibility
EU 2015/863/EU - NV č. 481/2012 Sb., kterou se mění příloha II směrnice Evropského parlamentu a Rady EU 2011/65/EU , RoHS o omezení používání některých nebezpečných látek v elektrických a elektronických zařízení
EU 2000/14/EU, 2005/88/EU - NV č. 9/2002 Sb. , kterým se stanoví technické požadavky na výrobky z hlediska emisí hluku, ve znění NV č. 342/2003 Sb. a NV č. 198/2006 Sb. a příslušným předpisům a normám, které z těchto nařízení (směrnic) vyplývají.

POPIS	FUNKCE
Zařízení se skládá: z elektrických pohonů, z elektroinstalace, z elektroniky, z konstrukce a z mechanických pohonů. L_{WA}=92,8 dB, K=3 dB L_{pA}=84,8 dB, K=3 dB Přední rukojeť: ah=3,43 m/s^2 Zadní rukojeť: ah=1,22 m/s^2 K=1,5 m/s^2	Zařízení je určeno: k dělení dřevní hmoty.

Seznam použitých technických předpisů a harmonizovaných norem

ČSN EN ISO 12100; Bezpečnost strojních zařízení - Všeobecné zásady pro konstrukci - Posouzení rizika a snižování rizika ; účinnost normy: 2011-07-01 ;
ČSN EN ISO 20607; Bezpečnost strojních zařízení - Návod k používání - Obecné principy pro návrh ; účinnost normy: 2021-02-01 ;
ČSN EN ISO 13857; Bezpečnost strojních zařízení - Bezpečné vzdálenosti k zamezení dosahu do nebezpečných prostorů horními a dolními končetinami ; účinnost normy: 2022-10-01 ;
ČSN EN 1005-3+A1; Bezpečnost strojních zařízení - Fyzická výkonnost člověka - Část 3: Doporučené mezní síly pro obsluhu strojních zařízení ; účinnost normy: 2009-05-01 ;
ČSN EN ISO 13854; Bezpečnost strojních zařízení - Nejmenší mezery k zamezení stlačení částí lidského těla ; účinnost normy: 2021-02-01 ;
ČSN EN ISO 14118; Bezpečnost strojních zařízení - Zamezení neočekávanému spuštění ; účinnost normy: 2019-01-01 ;
ČSN EN ISO 14120; Bezpečnost strojních zařízení - Ochranné kryty - Obecné požadavky pro konstrukci a výrobu pevných a pohyblivých ochranných krytů ; účinnost normy: 2017-02-01 ;
ČSN ISO 3864-1; Grafické značky - Bezpečnostní barvy a bezpečnostní značky - Část 1: Zásady navrhování bezpečnostních značek a bezpečnostního značení ; účinnost normy: 2013-01-01 ;
ČSN ISO 3864-3; Grafické značky - Bezpečnostní barvy a bezpečnostní značky - Část 3: Zásady navrhování grafických značek pro použití v bezpečnostních značkách ; účinnost normy: 2025-10-01 ;
ČSN EN IEC 63000; změny:A1:2017,A11:2020,A2:2021, ; Technická dokumentace k posuzování elektrických a elektronických produktů z hlediska omezování nebezpečných látek ; účinnost normy: 2019-05-01
ČSN EN 62321-1; změny:A1:2017,A11:2020,A2:2021, ; Stanovení některých látek v elektrotechnických výrobcích - Část 1: Úvod a přehled ; účinnost normy: 2014-02-01
ČSN EN IEC 55014-1 ed. 5; Elektromagnetická kompatibilita - Požadavky na spotřebiče pro domácnost, elektrické nářadí a podobné přístroje - Část 1: Emise ; účinnost normy: 2021-10-01 ;
ČSN EN IEC 55014-2 ed. 3; Elektromagnetická kompatibilita - Požadavky na spotřebiče pro domácnost, elektrické nářadí a podobné přístroje - Část 2: Odolnost - Norma skupiny výrobků ; účinnost normy: 2021-10-01 ;
ČSN EN 62841-1; změny:A11 10.22 ; Elektromechanické ruční nářadí, přenosné nářadí a žací a zahradní stroje - Bezpečnost - Část 1: Obecné požadavky ; účinnost normy: 2016-06-01
ČSN EN 62841-4-1; Elektromechanické ruční nářadí, přenosné nářadí a žací a zahradní stroje - Bezpečnost - Část 4-1: Zvláštní požadavky na řetězové pily ; účinnost normy: 2020-09-01 ;
ČSN EN ISO 11200; změny:A1 7.20 ; Akustika - Hluk vyzařovaný stroji a zařízeními - Návod pro používání základních norem pro určování hladin emisního akustického tlaku na stanovišti obsluhy a dalších stanovených místech ; účinnost normy: 2015-02-01
ČSN EN ISO 11201; Akustika - Hluk vyzařovaný stroji a zařízeními - Určování hladin emisního akustického tlaku na stanovišti obsluhy a dalších stanovených místech v přibližně volném poli nad odrazivou rovinou se zanedbatelnými korekcemi na prostředí ; účinnost normy: 2011-01-01 ;
ČSN EN ISO 12001; Akustika - Hluk vyzařovaný stroji a zařízeními - Pravidla pro tvorbu a prezentaci zkušebních předpisů pro hluk ; účinnost normy: 2010-04-01 ;

Zvolený postup posuzování shody

Posouzení shody za stanovených podmínek. Zákon č. 22/1997 Sb., ve znění změn, § 12 odst. 3, písm. a)
Dle přílohy č. II k nařízení vlády č. 176/2008 Sb. bod A ve znění změn.

Jméno, adresu a identifikační číslo notifikované osoby, která provedla ES přezkoušení typu a číslo certifikátu ES přezkoušení typu.

Na uvedené zařízení se nevztahuje povinné přezkoušení typu autorizovanou zkušebnou.
Osoba pověřená kompletací technické dokumentace Ing. Petr Vrána, kancelář - 61400 Brno, Proškovo nám. 21

Údaje o totožnosti osoby oprávněné vypracovat prohlášení jménem výrobce nebo jeho oprávněného zástupce a její podpis.

místo:	RUDA	Jméno:	Funkce:	Podpis:
datum:	11.12.2025	Michal Duben	jednatel	

DECLARATION OF CONFORMITY
DÉCLARATION DE CONFORMITÉ
KONFORMITÄTSERKLÄRUNG

ENGLAND	FRANCE	DEUTSCHLAND

XTLINE S.R.O.
59401 RUDA, RUDA 175
CZECH REPUBLIC

declare that the product	déclarer que le produit	erklären, dass das Produkt

XT102871 /serial number:

complies with the relevant EC Directives:	est conforme aux directives communautaires pertinentes:	entspricht den einschlägigen EG-Richtlinien:
Technical requirements for machinery- 2006/42/ES - Electromagnetic compatibility- 2014/30/EU - The technical requirements for products in terms of noise emissions- 2000/14/EU, 2005/88/EU - RoHS - Restriction on the use of certain hazardous substances in electrical and electronic equipment- 2015/863/EU - CE mark- 93/68/EEC -	Exigences techniques pour les machines- 2006/42/ES - compatibilité électromagnétique- 2014/30/EU - Les exigences techniques pour les produits en termes d'émissions sonores- 2000/14/EU, 2005/88/EU - RoHS - Restriction sur l'utilisation de certaines substances dangereuses dans les équipements électriques et électroniques- 2015/863/EU - marque CE- 93/68/EEC -	Technische Anforderungen für Maschinen- 2006/42/ES - Elektromagnetische Verträglichkeit- 2014/30/EU - Die technischen Anforderungen an Produkte in Bezug auf Lärmemissionen- 2000/14/EU, 2005/88/EU - RoHS - Beschränkung der Verwendung bestimmter gefährlicher Stoffe in Elektro- und Elektronikgeräten- 2015/863/EU - CE-Zeichen- 93/68/EEC -
Conformity assessment carried out by an authorized laboratory. The certificate number.	**Évaluation de la conformité effectuée par un laboratoire agréé. Le numéro de certificat.**	**Konformitätsbewertung durchgeführt von einem autorisierten Labor aus. Die Zertifikat-Nummer.**
The device is not subject to the type testing	Le dispositif est pas soumis à l'essai de type	Das Gerät ist nicht abhängig von der Typprüfung

European standards / **normes européennes** / **Europäische Normen**

EN ISO 12100; Safety of machinery - General principles for design - Risk assessment and risk reduction; účinnost normy: 2011-07-01
EN ISO 20607; Safety of machinery - Instruction handbook - General drafting principles; účinnost normy: 2021-02-01
EN ISO 13857; Safety of machinery - Safety distances to prevent hazard zones being reached by upper and lower limbs; účinnost normy: 2022-10-01
EN 1005-3+A1; Safety of machinery - Human physical performance - Part 3: Recommended force limits for machinery operation; účinnost normy: 2009-05-01
EN ISO 13854; Safety of machinery - Minimum gaps to avoid crushing of parts of the human body; účinnost normy: 2021-02-01
EN ISO 14118; Safety of machinery - Prevention of unexpected start-up; účinnost normy: 2019-01-01
EN ISO 14120; Safety of machinery - Guards - General requirements for the design and construction of fixed and movable guards; účinnost normy: 2017-02-01
ISO 3864-1; Graphical symbols - Safety colours and safety signs - Part 1: Design principles for safety signs and safety markings; účinnost normy: 2013-01-01
ISO 3864-3; Graphical symbols - Safety colours and safety signs - Part 3: Design principles for graphical symbols for use in safety signs; účinnost normy: 2025-10-01
EN IEC 63000; změny:A1:2017,A11:2020,A2:2021,, Technical documentation for the assessment of electrical and electronic products with respect to the restriction of hazardous substances; účinnost normy: 2019-05-01
EN 62321-1; změny:A1:2017,A11:2020,A2:2021,, Determination of certain substances in electrotechnical products - Part 1: Introduction and overview; účinnost normy: 2014-02-01
EN IEC 55014-1 ed. 5; Electromagnetic compatibility - Requirements for household appliances, electric tools and similar apparatus - Part 1: Emission; účinnost normy: 2021-10-01
EN IEC 55014-2 ed. 3; Electromagnetic compatibility - Requirements for household appliances, electric tools and similar apparatus - Part 2: Immunity - Product family standard; účinnost normy: 2021-10-01
EN 62841-1; změny:A11 10.22, Electric motor-operated hand-held tools, transportable tools and lawn and garden machinery - Safety - Part 1: General requirements; účinnost normy: 2016-06-01
EN 62841-4-1; Electric motor-operated hand-held tools, transportable tools and lawn and garden machinery - Safety - Part 4-1: Particular requirements for chain saws; účinnost normy: 2020-09-01
EN ISO 11200; změny:A1 7.20, Acoustics - Noise emitted by machinery and equipment - Guidelines for the use of basic standards for the determination of emission sound pressure levels at a work station and at other specified positions; účinnost normy: 2015-02-01
EN ISO 11201; Acoustic - Noise emitted by machinery and equipment - Determination of emission sound pressure levels at a work station and at other specified positions in an essentially free field over a reflecting plane with negligible environmental corrections; účinnost normy: 2011-01-01
EN ISO 12001; Acoustics - Noise emitted by machinery and equipment - Rules for the drafting and presentation of a noise test code; účinnost normy: 2010-04-01

Declares that the (product) complies with all relevant provisions of this Directive	Déclare que le (produit) est conforme à toutes les dispositions pertinentes de la présente directive	Erklärt, dass das (Produkt) mit allen einschlägigen Bestimmungen dieser Richtlinie entsprechen,
Person authorized to complete the technical documentation (according to Annex No. VII point A):	**Personne autorisée à remplir la documentation technique (conformément à l'annexe n ° VII, point A):**	**Person, die zur Vervollständigung der technischen Dokumentation befugt ist (gemäß Anhang Nr. VII Punkt A):**

AKPTESTING - Ing. Petr Vrána, 614 00 BRNO, Proškovo nám. 21, ČESKÁ REPUBLIKA

number of technical documentation:	nombre de documents techniques:	Anzahl der technischen Dokumentation:

BCW 99 - 7741

Identification of the person empowered to draw up the declaration on behalf of the manufacturer or his authorized representative and its signature.	Identification de la personne habilitée à établir la déclaration au nom du fabricant ou de son mandataire et sa signature.	Identifizierung der Person, die befugt ist, die Erklärung im Namen des Herstellers oder seines Bevollmächtigten und dessen Unterschrift zu erstellen.

11.12.2025

11. SEZNAM DÍLŮ

	CZ	SK	PL	EN
1	sestava bočního krytu	zostava bočného krytu	zespół pokrywy bocznej	side cover assembly
101	napínací pružina	napínacia pružina	sprężyna napinająca	tension spring
102	napínací blok	napínací blok	blokada napinająca	tensioning block
103	výklopná páčka	výklopná páčka	dźwignia przechyłu	support block
104	zajišťovací základna	zaisťovacia základňa	podstawa blokująca	locking base
105	pružina čepu	pružina čapu	sprężyna sworznia	spring Pin
106	torzní pružina	torzná pružina	sprężyna skrętna	torsion spring
107	matice napínání řetězu	matica napínania reťaze	nakrętka napinacza łańcucha	tension knob
108	krycí základna napínání	krycia základňa napínania	pokrywa podstawy napinającej	tension knob cover plate
109	šroub (3.5x10)	skrutka	śruba	cross countersunk head tapping screw
1010	boční kryt	bočný kryt	pokrywa boczna	cover
1011	napínací kolečko	napínacie koliesko	koło napinające	tension wheel
2	vnější pojistný kroužek (typ B)	vonkajší poistný krúžok	zewnętrzny pierścień osadczy	external Retaining Ring
3	řetězové kolo (6 zubů)	reťazové koleso (6 zubov)	koło zębate (6 zębów)	6-tooth sprocket
4	podložka řetězového kola	podložka reťazového kolesa	podkładka koła zębatego	sprocket Washer
5	pružina řetězového kola	pružina reťazového kolesa	sprężyna koła zębatego	sprocket spring
6	těsnicí kroužek výstupu oleje	tesniaci krúžok výstupu oleja	pierścień uszczelniający wylotu oleju	oil outlet sealing ring
7	podložka kola	podložka kolesa	podkładka koła	worm gear Washer
8	filcová podložka	filcová podložka	podkładka filcowa	wool cushion
9	kolo olejového čerpadla	koleso olejového čerpadla	koło pompy oleju	oil pump worm gear
10	olejová hadička (3x5.5x130)	olejová hadička	rura olejowa	oil pipe
11	olejová hadička (3x5.5x140)	olejová hadička	rura olejowa	oil pipe
12	olejová pumpa	olejová pumpa	pompa oleju	oil pump
13	kryt převodovky	kryt prevodovky	pokrywa skrzyni biegów	gearbox cover
14	kuličkové ložisko (6000-2RZ)	guličkové ložisko	łożysko kulkowe	deep groove ball bearing
15	výstupní hřídel (14x61.5)	výstupný hriadeľ	wał wyjściowy	output shaft
16	pero (5.5x3x3)	pero	wpust	flat key
17	velké ozubené kolo	veľké ozubené koleso	duże koło zębate	big gear
18	kuličkové ložisko (607-2Z)	guličkové ložisko	łożysko kulkowe	deep groove ball bearing
19	hřídel (7.5x22)	hriadeľ	wał	gear shaft
20	malé ozubené kolo	malé ozubené koleso	małe koło zębate	small Gear
21	šroub	skrutka	śruba	cross recessed pan head screws
22	spodní část převodovky	spodná časť prevodovky	dolna część skrzyni biegów	gear box bottom
23	pastorek motoru	pastorok motora	zębatko silnika	motor Pinion
24	uložení motoru	uloženie motora	silnik montaż	motor support
25	kuličkové ložisko (605-2Z)	guličkové ložisko	łożysko kulkowe	deep groove ball bearing
26	motor (18 V)	motor (18 V)	silnik (18 V)	brushless motor (18 V)
27	pěnová podložka	penová podložka	podkładka piankowa	sponge mat (single-sided rubber)
28	přepážka	prepážka	grodź	baffle

29	boční kryt rukojeti	bočný kryt rukoväte	osłona uchwytu bocznego	handle bottom cover
30	šroub (4.2x16)	skrutka	śruba	hexagon Torx panhead tapping screw
31	sestava víčka olejové nádržky	zostava viečka olejovej nádržky	zespół korka zbiornika oleju	oil can cover Assembly
3101	osička	osička	oś	pin
3102	destička	doštička	płytka	oil kettle cover rotating plate
3103	pružina	pružina	sprężyna	conical Spring
3104	víčko nádržky	viečko nádržky	korek zbiornika	oil kettle cover
3105	těsnění	tesnenie	uszczelka	o-ring
3106	šňůrka	šnúrka	sznurek	oil pot cover lanyard assembly
32	vzduchový ventil	vzduchový ventil	zawór powietrza	air valve rubber
33	olejová nádržka	olejová nádržka	zbiornik oleju	oil container
34	pružina spouště	pružina spúšte	sprężyna spustu	trigger spring
35	šroub	skrutka	śruba	cross recessed pan head tapping screw
36	konektor olejové hadičky	konektor olejovej hadičky	złącze węża olejowego	oil pipe joint
37	o-kroužek (4x1.8))	o-krúžok	pierścień uszczelniający	o-ring
38	přítlačná deska	prítlačná doska	płytka dociskowa	pressing plate
39	pružina brzdy	pružina brzdy	sprężyna hamulca	brake spring
40	přední rukojeť	predná rukoväť	uchwyt przedni	front Handle
41	přední ochranný kryt (brzda)	predný ochranný kryt (brzda)	osłona przednia (hamulec)	front Handle Guard
42	spínač (brzdový)	spínač (brzdový)	wyłącznik (hamulec)	switch (brake)
43	hlavní spínač	hlavný spínač	wyłącznik główny	switch
44	táhlo	ťahalo	pręt	push rod
45	pružina spínače	pružina spínača	sprężyna wyłącznika	switch spring
46	tlačítko hlavního spínače	tlačidlo hlavného spínača	przycisk wyłącznika głównego	switch trigger
47	řídící deska (PCB)	riadiaca doska (PCB)	płyta sterująca (PCB)	control board
48	patice baterie	pätica batérie	gniazdo akumulatora	battery adaptor
49	svorkovnice	svorkovnica	blokada zacisków	connect block
50	pilový řetěz	pílová reťaz	łańcuch piły	chain
51	sestava vodicí lišty	zostava vodiacej lišty	zespół prowadnicy	guide plate assembly
5101	šroub	skrutka	śruba	hexagonal flower pan head screw
5102	vodicí lišta	vodiaca lišta	prowadnica	guide plate
5103	napínací deska lišty	napínacia doska lišty	płytka napinająca prowadnicę	adjustment plate
52	ochranný kryt lišty	ochranný kryt lišty	osłona prowadnicy	bar cover
54	pružina filtru	pružina filtra	sprężyna filtra	filter spring

12. TECHNICKÝ ROZKRES

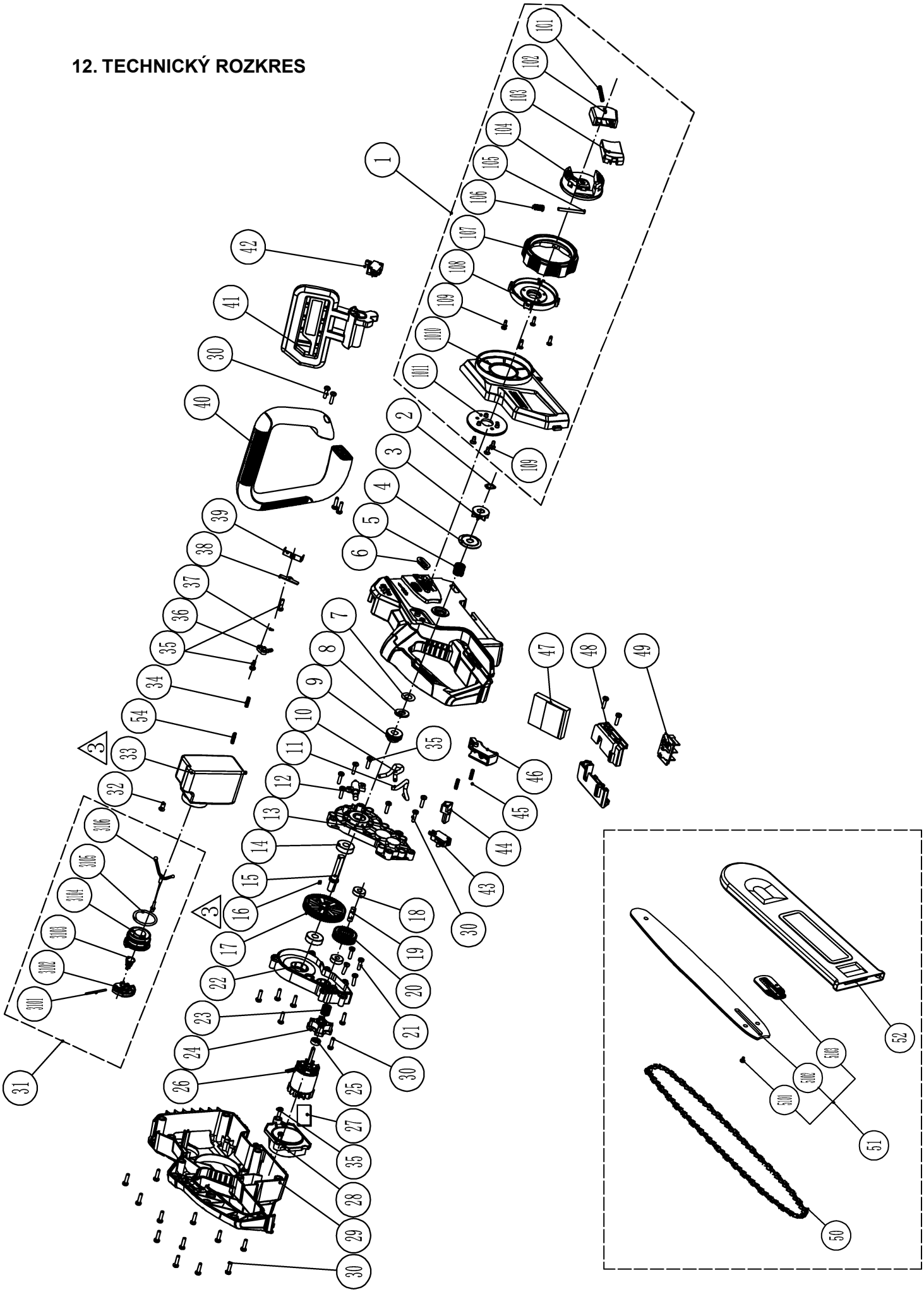

13. O FIRMĚ

Naše firma dodává ruční, elektrické a Aku nářadí do sítě specializovaných prodejen a stavebnin – malých a středně velkých železářství s přátelským a profesionálním personálem, a také přímo do rukou řemeslníků a odborných firem různých oborů a zaměření.

Zakládáme si na tom, aby naše nářadí spolehlivě sloužilo a aby práce s ním byla za odměnu. Nic nepotěší více než vidět, jak pod šikovnýma rukama vzniká výjimečný projekt. A pokud je řeč o šikovných rukou, jsme hrdí na to, že veškeré příslušenství a náhradní díly k našim produktům jsou plně dostupné na území České republiky a veškerý servis tak probíhá přímo pod naší taktovkou a věnují se mu zkušení odborníci.

Jak naše produkty dělíme? V našem širokém sortimentu najdete produkty, které spadají do pěti základních kategorií:

- **Elektro a Aku nářadí**
- **Nástroje**
- **Dílna**
- **Stavba**
- **Zahrada**

Každý člen našeho týmu plní své pracovní úkoly svědomitě, profesionálně, kvalitně a tak, jak nejlépe dovede. Odměnou nám jste vy, spokojení zákazníci, řemeslníci a majitelé firem, pro které je radost pracovat s nářadím XTLINE a kteří se ztotožňují s heslem, které razíme:

XTLINE®

PROFESSIONAL TOOLS

Zrozeno pro úspěšné projekty.

Výrobce: XTline s.r.o., Ruda 175, 594 01, Česká republika
www.xtline.cz; info@xtline.com

XTLINE®

PROFESSIONAL TOOLS

PÔVODNÝ NÁVOD NA POUŽITIE

SK

AKU REŤAZOVÁ PÍLA BEZUHLÍKOVÁ 18 V

XT102871

Stvorené pre úspešné projekty.

OBSAH

1. POPIS PRODUKTU
   1.1 TECHNICKÉ PARAMETRE
2. ÚVOD
3. PIKTOGRAMY A ICH VÝZNAM
4. BEZPEČNOSTNÉ POKYNY
   4.1. Elektrická a akumulátorová bezpečnosť
   4.2. Bezpečnosť osôb
   4.3. Bezpečnosť na pracovisku
   4.4. Používanie a starostlivosť o akumulátorové náradie
   4.5. Servis a zodpovednosť za vady
   4.6. Bezpečnostné pokyny pre akumulátory
   4.7. Tipy na zachovanie maximálnej životnosti akumulátora
   4.8. Inštalácia a vybratie akumulátora
   4.9. Nabíjanie akumulátora
   4.10. Ukazovateľ zostávajúcej kapacity akumulátora
   4.11. Ochranný systém zariadenia/akumulátora
   4.12. Skladovanie akumulátora
   4.13. Všeobecné podmienky zodpovednosti za vady tovaru
5. ZAMÝŠLENÉ POUŽITIE
6. FUNKČNÝ POPIS
7. ZOSTAVENIE A OBSLUHA
8. ČISTENIE A ÚDRŽBA
9. PRÍSLUŠENSTVO
10. O FIRME

1. POPIS PRODUKTU

Zmeny v technických údajoch vyhradené. Prípadné obrázky a nákresy môžu byť vďaka neustálemu procesu optimalizácie iba ilustračné. Tlačové chyby vyhradené.

1. Hlavná rukoväť
2. Tlačidlo na uvoľnenie batérie
3. Batérie (nie je súčasťou)
4. Predná rukoväť
5. Ochranný kryt / bezpečnostná brzda
6. Ochranný kryt lišty
7. Lišta
8. Reťaz
9. Výklopná páčka
10. Poistné tlačidlo spínača
11. Hlavný spínač
12. Viečko olejovej nádržky
13. Olejová nádržka
14. Bočný kryt
15. Napínací mechanizmus

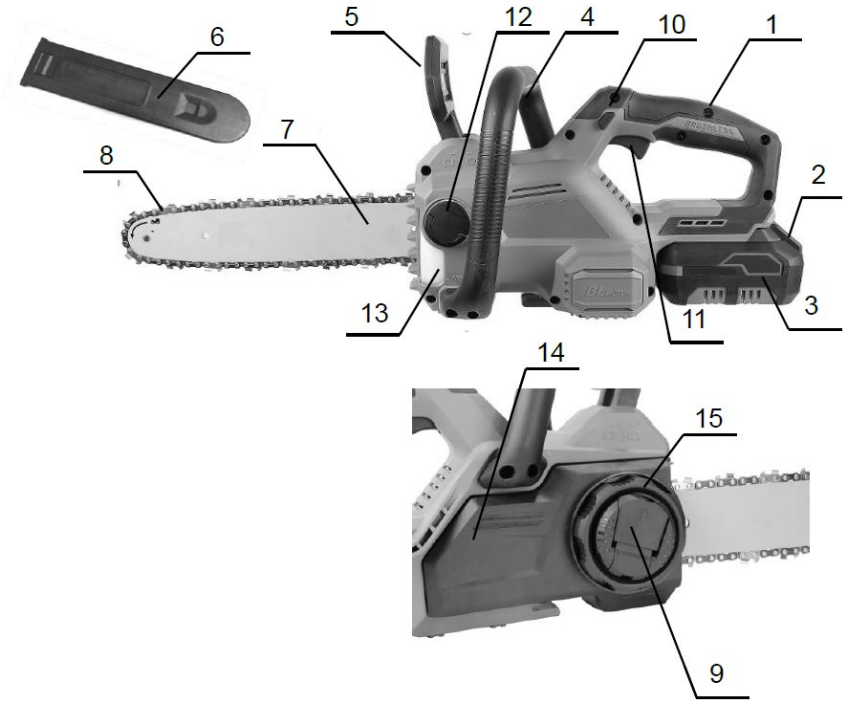

1.1 TECHNICKÉ PARAMETRE

Model	ZCS777-5L
Napätie	18 V
Otáčky	4200 ot./min
Celková dĺžka (bez lišty)	329 mm
Max. dĺžka rezu	290 mm
Dĺžka lišty	300 mm
Hrúbka lišty	1,1 mm
Rýchlosť reťaze	7,8 m/s
Rozteč reťaze	3/8"
Počet článkov reťaze	45
Objem olejovej nádrže	180 ml
Hladina akustického tlaku (LpA)	84,8 dB ± 3 dB (A)
Hladina akustického výkonu (LwA)	92,8 dB ± 3 dB (A)
Vibrácie	3,43 m/s^2 ± 1,5 m/s^2 (K)
Trieda ochrany	II
Krytie	IPX0
Ostatné vlastnosti	automatické mazanie reťaze, bezpečnostná brzda, napínací mechanizmus
Hmotnosť bez batérie	2,3 kg

2. ÚVOD

Ďakujeme, že ste si vybrali **Aku reťazovú pílu** od firmy XTline s.r.o.
Teší nás to a veríme, že vám naše náradie bude poctivým parťákom pre všetky vaše skvelé projekty!

Tento návod na obsluhu obsahuje technické dáta zariadenia, údaje a pokyny pre jeho zostavenie, transport a informácie týkajúce sa obsluhy a spustenia zariadenia. Tiež slúži ako sprievodca pre prácu so zariadením a môžete tu nájsť tipy a triky pre jednoduchšiu, efektívnejšiu a bezpečnejšiu prácu.

Povinnosťou užívateľa a obsluhy zariadenia je riadne sa zoznámiť s návodom na používanie a všetkými pokynmi, ktoré z tohto návodu vychádzajú. Návod obsahuje dôležité informácie o bezpečnosti práce, údržbe a je nutné ho považovať za neoddeliteľnú súčasť zariadenia. Bezporuchová, bezpečná práca so zariadením a jeho životnosť do značnej miery závisí od jeho správnej a starostlivej údržby a vhodného zaobchádzania so zariadením.

Návod si starostlivo preštudujte a uistite sa, že ste dostatočne porozumeli všetkým bezpečnostným pokynom a varovaniam. Uschovajte ho na bezpečné miesto tak, aby bol v prípade potreby vždy po ruke.

3. PIKTOGRAMY A ICH VÝZNAM

- Všeobecné informácie a pokyny

- Veľmi dôležité informácie a pokyny

- Pozor! Výstraha! Riziko ohrozenia zdravia alebo majetku.

Nebezpečenstvo úrazu elektrickým prúdom!

Nebezpečenstvo vzniku požiaru!

Nebezpečenstvo zachytenia končatín v rotujúcich častiach zariadenia!

Nebezpečenstvo výbuchu!

Nebezpečenstvo znečistenia žieravými látkami!

Nebezpečenstvo vážneho zranenia!

Pozor! Laserové žiarenie!

Používajte ochranu zraku.

Používajte ochranu hlavy.

Používajte ochranu sluchu.

Používajte ochranu tváre.

Používajte ochranné rukavice.

Používajte vhodnú pracovnú obuv.

4. BEZPEČNOSTNÉ POKYNY

4.1 Elektrická a akumulátorová bezpečnosť

a) Nevhadzujte akumulátor/y do ohňa. Články môžu explodovať. Pre správnu recykláciu akumulátorov sa informujte na miestnych úradoch.
b) Nepokúšajte sa akumulátor/y demontovať alebo ničiť. Uvoľnený elektrolyt je žieravý a môže poleptať kožu alebo poraniť oči. Pri požití je toxický!
c) Nenabíjajte akumulátory v daždi, vo vlhkých priestoroch a v poveternostných podmienkach, ktoré sú v rozpore so správnou a bezpečnou manipuláciou s akumulátormi.
d) Nemanipulujte s nabíjačkou vrátane jej elektrickej zástrčky a terminálov mokrými rukami.
e) Vyhnite sa nebezpečným prostrediam. Nepoužívajte akumulátorové zariadenia v mokrých alebo vlhkých priestoroch alebo v daždi. Voda, ktorá vnikne do zariadenia, značne zvyšuje riziko úrazu elektrickým prúdom.

4.2 Bezpečnosť osôb

a) Pri používaní elektrického náradia buďte obozretní, venujte pozornosť tomu, čo práve robíte, sústreďte sa a triezvo uvažujte. Nepracujte s elektrickým náradím, ak ste unavení alebo ak ste pod vplyvom drog, alkoholu alebo liekov. Chvíľková nepozornosť pri používaní elektrického náradia môže viesť k vážnemu poraneniu osôb.
b) Používajte adekvátne ochranné pomôcky, ako sú ochranu zraku, sluchu, tvárová maska, štít alebo respirátor, bezpečnostná pracovná obuv s protišmykovou úpravou, tvrdá pokrývka hlavy, rukavice a vhodný odev. Všetko používajte v súlade s podmienkami bezpečnej práce, ktoré znižujú nebezpečenstvo poranenia osôb.
c) Vyvarujte sa neúmyselného spustenia. Uistite sa, že je hlavný spínač pri zapájaní akumulátora alebo pripojení zariadenia k zdroju elektrického napätia vypnutý. Prenášanie náradia s prstom na spínači alebo zapájanie akumulátora do zariadenia so zapnutým spínačom môžu byť príčinou nehôd.
d) Pred spustením náradia odstráňte všetky nastavovacie nástroje a kľúče. Nastavovací nástroj alebo kľúč, ktorý ponecháte pripevnený k otáčajúcej sa časti elektrického náradia, môže byť príčinou poranenia osôb.
e) Vždy udržujte stabilný postoj a rovnováhu pre jednoduchšie a bezpečnejšie ovládanie zariadenia v nepredvídaných situáciách.
f) Obliekajte sa vhodným spôsobom. Nenoste voľné odevy ani šperky. Dbajte na to, aby boli vaše vlasy, odev a rukavice dostatočne ďaleko od pohybujúcich sa častí zariadenia. Voľné odevy, šperky a dlhé vlasy môžu byť zachytené pohybujúcimi sa časťami a spôsobiť zranenie osôb.
g) Ak sú k dispozícii prostriedky na pripojenie zariadenia na odsávanie a zber prachu, zaistite, aby takéto zariadenia boli pripojené a správne používané. Použitie týchto zariadení môže obmedziť nebezpečenstvo spôsobené vznikajúcim prachom.
h) Nedovoľte, aby znalosť práce a skúsenosti nadobudnuté s prácou s týmto zariadením viedli k nedodržiavaniu bezpečnostných pokynov. Neopatrná manipulácia so zariadením môže v zlomku sekundy spôsobiť vážne zranenia.

4.3 Bezpečnosť na pracovisku

a) Udržujte pracovný priestor v čistote a dobre osvetlený. Neporiadok a nedostatočné osvetlenie pracovného prostredia môžu viesť k úrazom.
b) Nepracujte s elektrickým náradím v prítomnosti horľavých kvapalín, plynov alebo prachu. Náradie je zdrojom iskrenia, pri ktorom môže dôjsť k vznieteniu prachu alebo výparov.
c) Udržujte ďalšie osoby a deti v dostatočnej vzdialenosti od zariadenia, zatiaľ čo je zariadenie v prevádzke a/alebo spustené. Strata pozornosti môže spôsobiť stratu kontroly nad zariadení a viesť k zraneniu osôb.

4.4 Používanie a starostlivosť o akumulátorové náradie

a) Používajte iba nabíjačku uvedenú výrobcom. Nabíjačka, ktorá je vhodná pre jeden typ akumulátora môže znamenať riziko požiaru pri použití s iným akumulátorom.
b) Používajte iba zariadenie s pre nich určenými typmi akumulátorov. Použitie nevhodného akumulátora môže znamenať riziko zranenia či požiaru.
c) Pokiaľ je akumulátor v nečinnosti, udržujte ho v dostatočnej vzdialenosti od iných kovových predmetov, ako sú sponky, mince, kľúče, klince, skrutky a ďalších malých predmetov,

ktoré by mohli zapríčiniť prepojenie jedného terminálu akumulátora s druhým. Skratovanie akumulátora môže spôsobiť popáleniny alebo požiar.

d) Pri nevhodnej manipulácii môže dôjsť k úniku kvapaliny z akumulátora. Vyhnite sa kontaktu s touto kvapalinou. V prípade, že ku kontaktu s touto kvapalinou dôjde, umyte zasiahnuté miesto vodou. V prípade, že dôjde k vniknutiu do očí, vyhľadajte lekársku pomoc. Tekutina, ktorá unikne z akumulátora môže spôsobiť podráždenie alebo popáleniny.

e) Nepoužívajte poškodený alebo inak upravený akumulátor. Poškodené alebo upravené akumulátory sa môžu správať neočakávaným spôsobom, čo môže mať za následok vznik požiaru, výbuchu alebo zranenia.

f) Nevystavujte akumulátor alebo zariadenie samotnému ohňu a vysokým teplotám. Vystavenie ohňu alebo teplotám presahujúcim 130 °C môže spôsobiť výbuch.

g) Dodržujte všetky pokyny týkajúce sa nabíjania a nenabíjajte akumulátor mimo teplotného rozpätia stanoveného týmto návodom. Nesprávne nabíjanie alebo nabíjanie mimo stanoveného rozpätia teplôt môže spôsobiť poškodenie akumulátora a zvyšovať riziko vzniku požiaru.

4.5 Servis a zodpovednosť za vady

a) Servis vášho náradia smie vykonávať iba preškolený pracovník stanovený dodávateľom zariadenia a za použitia originálnych náhradných dielov. Tým bude zaistené zachovanie bezpečnosti a správnej funkcie zariadenia.

b) V prípade servisu zariadenia používajte výhradne originálne náhradné diely a dodržujte pokyny v návode na používanie pre správnu údržbu, čistenie a skladovanie produktu. Použitie neoriginálnych náhradných dielov či nedodržiavanie týchto pokynov môžu spôsobiť riziko úrazu osôb alebo poškodenia majetku alebo zánik Vašich práv z prípadných vád, poškodenia alebo nefunkčnosti zariadenia.

4.6 Bezpečnostné pokyny pre akumulátory

a) Pred použitím akumulátora si prečítajte všetky pokyny a venujte pozornosť výstražným symbolom na nabíjačke, akumulátore a produkte, ktorý akumulátor využíva.

b) Nepokúšajte sa akumulátor demontovať ani inak upravovať.

c) V prípade, že dôjde k výraznému skráteniu operačného času akumulátora, ihneď ho odstavte. Môže dôjsť k jeho prehriatiu a prípadnému popáleniu či dokonca výbuchu.

d) Pokiaľ dôjde ku kontaktu elektrolytu akumulátora s vašimi očami, vypláchnite ich čistou vodou a ihneď vyhľadajte lekársku pomoc. Hrozí riziko poškodenia zraku.

e) Neskladujte zariadenie a akumulátor na miestach, kde môže teplota presahovať 50 °C (122 °F).

f) Nepokúšajte sa akumulátor spaľovať, a to ani v prípade, že je značne poškodený či úplne opotrebovaný. Akumulátor môže pri kontakte s ohňom explodovať.

g) Vyvarujte sa pádu akumulátora na zem alebo iného mechanického poškodenia.

h) Nepoužívajte poškodený akumulátor.

i) Vyvarujte sa skratovaniu akumulátora:
   - Nedotýkajte sa terminálov akumulátora akýmikoľvek vodivými materiálmi.
   - Vyhnite sa skladovaniu akumulátora v jednom obale spolu s ďalšími kovovými predmetmi, ako sú klince, mince a pod.
   - Nevystavujte akumulátor vode alebo dažďu. Skratovanie akumulátora môže spôsobiť veľký prietok elektrického prúdu, prehriatiu a prípadné popáleniny a poškodenie zariadenia.

j) Lítium-iónové akumulátory sú predmetom legislatívy, týkajúce sa požiadaviek na zaobchádzanie s potenciálne nebezpečnými produktmi. Pre komerčnú prepravu tretími stranami alebo dopravnými spoločnosťami je potrebné dodržiavať špeciálne požiadavky na balenie a označenie týchto produktov. V rámci prípravy na odoslanie tohto typu tovaru je nutné konzultovať detaily týkajúce sa prepravy so špecialistom na prepravu nebezpečného materiálu. Rovnako je potrebné brať do úvahy prípadné ďalšie detaily v rámci nariadenia jednotlivých štátov. Otvorené kontakty zalepte páskou či chráňte iným vhodným spôsobom a zabaľte akumulátor takým spôsobom, aby pri preprave nemohlo dôjsť k jeho uvoľneniu a pohybu.

k) Pri likvidácii akumulátora ho odpojte od zariadenia a odovzdajte ho na bezpečné zberné miesto. Dodržujte miestne pokyny pre nakladanie s takýmto typom odpadu.

l) Používajte iba akumulátory uvedené výrobcom. Používanie nekompatibilných akumulátorov môže spôsobiť vznik požiaru, nadmerného prehrievania, výbuchu alebo

úniku elektrolytu.

m) V prípade, že zariadenie nie je dlhšiu dobu používané, akumulátor z neho vyberte.

4.7 Tipy pre zachovanie maximálnej životnosti akumulátora

a) Nabite akumulátor pred tým, než dôjde k jeho úplnému vybitiu. Pokiaľ si všimnete pokles výkonu zariadenia, prerušte prácu a nechajte akumulátor dobiť.
b) Nikdy nenabíjajte plne nabitý akumulátor. Prebíjanie skracuje životnosť akumulátora.
c) Nabíjajte akumulátor pri izbovej teplote v rozmedzí 5 °C – 45 °C. Pred nabíjaním nechajte horúci akumulátor po nevyhnutne dlhú dobu najprv vychladnúť.
d) Pokiaľ bude akumulátor dlhší čas v nečinnosti (6 mesiacov a dlhšie), nechajte nabiť na 40 – 60% kapacity.

4.8 Inštalácia a vybratie akumulátora

a) Pred inštaláciou alebo vybratím akumulátora zariadenie vždy najskôr vypnite.
b) Pri inštalácii a vybratí držte zariadenie a akumulátor pevne. Pokiaľ nebudete držať akumulátor a zariadenie pevne, hrozí jeho vykĺznutie a pád, čo môže mať za následok poškodenie zariadenia, akumulátora alebo zranenie osôb.
c) Vždy nainštalujte akumulátor do zariadenia tak, aby bol zasunutý v plnej dĺžke. Pokiaľ nie je upevnený správne, hrozí jeho uvoľnenie a následný pád zo zariadenia, ktorý môže spôsobiť zranenie obsluhy zariadenia či ďalších osôb.
d) Nepokúšajte sa inštalovať akumulátor do zariadenia silou. Pokiaľ akumulátor do príslušného slotu nezapadá ľahko, nie je jeho inštalácia vykonávaná správne.
e) Nezabudnite opätovne uzavrieť ochranný kryt priestoru akumulátora.
f) Pre vybratie vysuňte akumulátor zo zariadenia, zatiaľ čo držíte stlačené tlačidlo na jeho prednej strane.
g) Pre inštaláciu akumulátora zarovnajte lištu na akumulátore s drážkou v šasi a zasuňte akumulátor na miesto. Vložte akumulátor čo najďalej je to možné, pokiaľ nebudete počuť cvaknutie.

4.9 Nabíjanie akumulátora

Nová batéria je z výroby už čiastočne nabitá. Avšak pred prvým použitím je nutné nabiť batériu na jej plnú kapacitu, ktorá v prvých nabíjacích cykloch ďalej postupne rastie. Počas tejto fázy odporúčame vyhnúť sa prudkému vybíjaniu až na minimálnu kapacitu.

Pri nabíjaní batérie dbajte na hodnoty napätia! Hodnota napätia uvedená na zdroji elektrického napätia sa musí zhodovať s hodnotou uvedenou na štítku nabíjačky. Po pripojení nabíjačky k zdroju elektrického napätia sa rozsvieti zelená LED kontrolka. Vložte batériu do nabíjačky. Zelená kontrolka zhasne a rozsvieti sa červená.

Po úplnom nabití batérie červená kontrolka zhasne a znovu sa rozsvieti zelená.

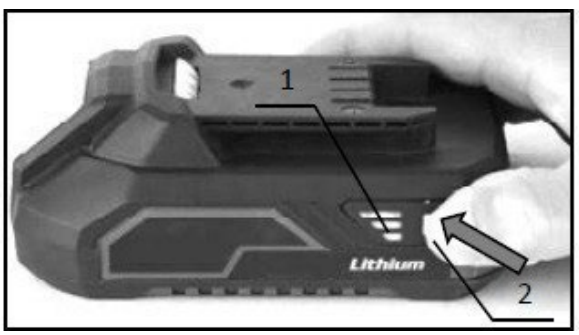

Svetelné kontrolky		Zostávajúca kapacita
Svieti	Nesvieti	
Zelená Oranžová Červená		75% -100%
Oranžová Červená		25% - 50%
Červená		10% - 25%

4.10 Ukazovateľ zostávajúcej kapacity akumulátora

Stlačte tlačidlo ukazovateľa kapacity na bočnej strane batérie. Tri LED kontrolky indikujú aktuálny stav úrovne nabitia batérie, a to nasledujúcim spôsobom:

Všetky **tri** LED kontrolky **svietia**:
- Batéria je plne nabitá.

Dve LED kontrolky **svietia**:
- Batéria je dostatočne nabitá.

Jedna LED kontrolka **svieti**:
- Nízka úroveň nabitia. Nabite batériu.

Všetky **tri** LED kontrolky **blikajú**:
Batéria zlyhala a je nefunkčná. Nefunkčnú batériu nenabíjajte a vyraďte ju z prevádzky.

V závislosti na podmienkach používania a okolitej teplote sa skutočná úroveň nabitia môže ľahko líšiť od odčítanej hodnoty na

LED ukazovateli.

1. LED ukazovateľ stavu nabitia
2. Tlačidlo ukazovateľa stavu nabitia

4.11 Ochranný systém zariadenia/akumulátora

Zariadenie je vybavené systémom ochrany akumulátora. Tento systém automaticky prerušuje dodávku elektrickej energie do zariadenia na zaistenie dlhšej životnosti akumulátora. Zariadenie prestane automaticky fungovať v nasledujúcich situáciách:

Ochrana proti preťaženiu

So zariadením je zaobchádzané spôsobom, ktorý vyžaduje dodávku nadmerne vysokých hodnôt elektrického prúdu. V takejto situácii vypnite zariadenie a prerušte pracovný úkon, ktorý preťaženie spôsobil.

Ochrana proti prehriatiu

Ak dôjde k prehriatiu zariadenia/akumulátora, zariadenie automaticky prestane fungovať. V takejto situácii nechajte pred ďalším spustením zariadenia a/alebo akumulátor dostatočne vychladnúť.

Ochrana proti úplnému vybitiu

Ak je zostávajúca kapacita akumulátora príliš nízka, zariadenie sa nespustí. V takom prípade vyberte akumulátor a nechajte ho nabiť.

Akumulátor sa nenabíja

Ak sa akumulátor po vložení do zodpovedajúceho typu nabíjačky nenabíja, skontrolujte nasledujúce:

- Dotykové napätie
- Správny kontakt medzi terminálmi batérie a nabíjačky

Na zaistenie dlhšej životnosti Li-ion batérie odporúčame dobíjať batériu včas, tj. ešte pred jej úplným vybitím. Batérie nechajte dobiť vždy, keď si všimnete klesajúci výkon vášho Aku náradia.

4.12 Skladovanie akumulátora

Akumulátor uchovávajte iba na suchých miestach pri okolitej teplote v rozmedzí 10-30 °C a chráňte ho pred priamym slnečným žiarením, vlhkosťou a mrazom. Akumulátor, ktorý bol uchovávaný pri teplote pod 0 °C po dobu dlhšiu ako 60 minút, by mal byť pred ďalším spustením aklimatizovaný na optimálnu prevádzkovú teplotu. Dlhodobé skladovanie akumulátora pod bodom mrazu alebo časté striedanie teplôt môžu viesť k zníženiu výkonu a životnosti článkov.

4.13. Všeobecné podmienky zodpovednosti za vady tovaru

Spoločnosť XTline s.r.o., IČO: 26246937, so sídlom Ruda 175, 594 01 (ďalej tiež len ako „**XTline**“) v rámci prípadnej zodpovednosti z chybného plnenia podľa zákona č. 89/2012 Zb., Občiansky zákonník, v znení pozdĺž (ďalej tiež len ako „**občiansky zákonník**“) plní všetky svoje stanovené povinnosti k maximálnej spokojnosti svojich zákazníkov.

Spoločnosť XTline tovar dodáva v zodpovedajúcej kvalite riadne a včas, teda bez vád. Ak nie sú zvláštne vlastnosti, funkcie alebo parametre tovaru výslovne vymedzené, potom XTline tovar dodáva na účel viditeľný z príslušnej uzavretej zmluvy, prípadne na účel uvedený alebo prezentovaný v ponuke spoločnosti XTline pri konkrétnom tovare. Ak sa však na tovare vada predsa len vyskytne, má jej zákazník práva z vadného plnenia podľa § 2099 a nasl., najmä § 2106 a § 2107 Občianskeho zákonníka.

Zákazník musí tovar pri prevzatí skontrolovať. Právo zákazníka z chybného plnenia totiž zakladá vada, ktorú má tovar pri jeho odovzdaní, hoci sa prípadne prejaví až neskôr. Pokiaľ sa však jedná o vadu zjavnú (napríklad mechanické poškodenie, nefunkčnosť tovaru a pod.), mala by byť táto skontrolovaná a odhalená čo najskôr. Okrem iného aj preto, aby tovar nebol ďalším používaním viac poškodený, alebo aby nebol právo zákazníka z chybného plnenia ohrozené. Zjavná vada tovaru by potom mala byť uplatnená bez zbytočného odkladu od prevzatia.

Avšak nad rámec zákonných ustanovení spoločnosť XTline predlžuje lehotu na uplatnenie práv z vadného plnenia pre vady skryté u zakúpeného tovaru **na celých 24 mesiacov** počítaných od prevzatia tovaru.

Každý tovar alebo výrobok je však potrebné používať iba spôsobom, pre ktorý bol výrobok určený. Spoločnosť XTline ďalej upozorňuje najmä na to, že:

a) Servis vášho náradia smie vykonávať iba preškolený pracovník stanovený dodávateľom zariadenia a za použitia originálnych náhradných dielov. Tým bude zaistené zachovanie bezpečnosti a správnej funkcie zariadenia.

b) V prípade servisu zariadenia používajte výhradne originálne náhradné diely a dodržujte pokyny v návode na používanie pre správnu údržbu, čistenie a skladovanie produktu. Použitie neoriginálnych náhradných dielov či nedodržiavanie týchto pokynov môžu spôsobiť riziko úrazu osôb alebo poškodenia majetku alebo zánik Vašich práv z prípadných vád, poškodenia alebo nefunkčnosti zariadenia.

Reklamácie budú posúdené naším Reklamačným oddelením. Uznané reklamácie potom bezplatne opravia servis spoločnosti XTline. Miestom na uplatnenie reklamácie je sídlo alebo prevádzkareň predajcu, u ktorého bol tovar zakúpený. **Reklamácia, vrátane odstránenia vady, musí byť vybavená bez zbytočného odkladu, najneskôr do 30 dní odo dňa uplatnenia reklamácie, pokiaľ sa predávajúci s kupujúcim nedohodnú inak**. Kupujúci môže uplatniť reklamáciu osobne alebo zaslaním tovaru na reklamáciu prepravnou službou na vlastné náklady v bezpečnom balení a riadne označené. Ďalšou možnosťou je tiež uplatnenie reklamácie prostredníctvom zvlášť vymedzeného programu spoločnosti XTline.

Zásielka musí obsahovať reklamovaný výrobok, predajné dokumenty, predovšetkým originál alebo kópiu predajného dokladu (pozn. aby bolo možné sa presvedčiť, že bolo zariadenie či výrobok skutočne zakúpený u XTline), vyplnený reklamačný list s podrobným popisom závady a kontaktné údaje (spiatočná adresa, telefón, prípadne navyše e-mail).

Vady, ktoré je možné odstrániť, budú opravené v zákonnej lehote 30 dní (dobu je možné po vzájomnej dohode predĺžiť). Po prejavení skrytej vady materiálu do 6 mesiacov od dátumu predaja, ktorú nemožno odstrániť, bude výrobok vymenený za nový (vady, ktoré existovali pri prevzatí tovaru, nie vzniknuté nesprávnym používaním alebo opotrebovaním). Na neodstrániteľné vady a vady, ktoré si je kupujúci schopný opraviť sám, je možné po vzájomnej dohode uplatniť primeranú zľavu z kúpnej ceny.

Nárok na reklamáciu, a teda nárok z chybného plnenia naopak zaniká, ak:

- Bol výrobok používaný a udržiavaný v rozpore s pokynmi v návode na použitie, v iných podmienkach alebo na iné účely, než na ktoré je určený, alebo poškodený používaním neoriginálnych náhradných dielov, nevhodných alebo nekvalitných mazív a pod.
- Bol výrobok poškodený pôsobením vonkajších mechanických, teplotných, chemických či iných nepredvídateľných vplyvov.
- Bolo zariadenie poškodené nevhodným skladovaním, manipuláciou, čistením alebo údržbou.
- Bol výrobok používaný nad rámec prípustného zaťaženia.
- Zistená chyba (pozn. zjavná či skrytá) nebola uplatnená včas.

Záruka sa nevzťahuje na príslušenstvo!

5. ZAMÝŠĽANÉ POUŽITIE

Aku reťazová píla je určená na rýchle a pohodlné rezanie dreva bez nutnosti pripojenia k elektrickej sieti, takže sa hodí pre prácu na záhrade, okolo domu aj v teréne. Vďaka akumulátorovému napájaniu umožňuje ľahkú manipuláciu a voľnosť pohybu pri prerezávaní vetiev, príprave palivového dreva alebo údržbe stromov a kríkov. Bezuhlíkový motor zaisťuje vyšší výkon, dlhšiu životnosť a efektívnejšie využitie energie z batérie, čo znamená dlhšiu dobu prevádzky na jedno nabitie a menšie nároky na údržbu. Zariadenie nie je vhodné pre nepretržitú, priemyselnú prevádzku.

Ni-MH
Li-ion

Nenakladajte s elektrickým a akumulátorovým zariadením ako s bežným domovým odpadom!

V súlade s európskymi smernicami o odpadových elektrických a elektronických zariadeniach, batériách a akumulátoroch v súlade s národnou legislatívou musia byť všetky elektrické zariadenia a batérie alebo batériové sady, ktoré dosiahli konca svojej životnosti, zhromažďované oddelene a vrátené do vhodného zberného zariadenia, ktoré ďalej tieto produkty recykluje spôsoby, ktoré sú šetrné k životnému prostrediu.

Produkt je vybavený **BEZUHLÍKOVÝM** motorom, ktorý poskytuje celý rad výhod oproti klasickému motoru s uhlíkovými kefkami. Bezuhlíkový pohon ponúka vyšší výkon pri menších rozmeroch, vyššiu životnosť, odpadá bežná údržba spojená s nutnosťou meniť uhlíky a stroj je možné použiť aj v prevádzkach, v ktorých je za normálnych okolností zakázané používať zariadenia, pri ktorých vzniká iskrenie (bežný uhlíkový motor), ako napr. prostredie s horľavými alebo výbušnými látkami apod. Pre zaistenie bezpečnej a spoľahlivej práce s produktom je nutné dodržiavať všetky bezpečnostné a iné pokyny, uvedené v tomto návode na použitie. Použitie produktu pre akékoľvek iné než stanovené účely nie je dovolené a výrobca ani distribútor nepreberajú za takéto nesprávne použitie žiadnu zodpovednosť. Použitie produktu, ktoré je v rozpore so zamýšľaným použitím as pokynmi v tomto návode môže byť dôvodom pre automatické zamietnutie reklamácie. Použitie produktu v rozpore s týmto návodom, neoprávnený zásah do konštrukcie, úprava produktu nad stanovený rámec alebo výmena neoriginálnych dielov sú v rozpore so zamýšľaným použitím. Za škody alebo zranenie spôsobené nesprávnym používaním a údržbou nesie plnú zodpovednosť používateľ.

Úrovne emisií vibrácií a hluku, ktoré sú uvedené v tomto návode na použitie, boli zmerané zodpovedajúcimi meracími metódami a možno ich používať na vzájomné porovnanie produktov. Je možné podľa nich určiť približný odhad zaťaženia vibráciami a hlukom.
Uvedené úrovne vibrácií a hluku reprezentujú majoritné použitie daného elektrického náradia. Pokiaľ je elektrické náradie používané na iné práce, s inými nástrojmi, inou technikou alebo s nedostatočnou údržbou, môžu sa úrovne vibrácií a hluku líšiť. Môže tak dôjsť aj k značnému navýšeniu alebo naopak zníženiu úrovní vibrácií a hluku po celú pracovnú dobu.
Pre presný odhad zaťaženia vibráciami a hlukom by mala byť zohľadnená doba, kedy je náradie vypnuté alebo v prevádzke. Vždy stanovte dodatočné bezpečnostné opatrenia na ochranu obsluhy pred účinkami vibrácií a hluku, ako sú pravidelná a správna údržba elektrického náradia a nástrojov, udržiavanie optimálnej pracovnej teploty a ďalších relevantných podmienok, vhodná organizácia pracovných procesov, adekvátne ochranné pracovné pomôcky apod.

6. FUNKČNÝ POPIS

HLAVNÁ RUKOVÄŤ
Hlavná rukoväť (**1**) Slúži na pevné držanie píly a na ovládanie pri rezaní. Je navrhnutá tak, aby poskytovala stabilitu a pohodlný úchop aj pri dlhšej práci.

PREDNÁ RUKOVÄŤ
Predná rukoväť (**4**) slúži na držanie píly druhou rukou na zaistenie bezpečnosti a vyššiu kontrolu počas rezania. Pomáha stabilizovať pílu a znižuje riziko nechceného vychýlenia.

OCHRANNÝ KRYT / BEZPEČNOSTNÁ BRZDA
Ochranný kryt / bezpečnostná brzda (**5**) slúži ako ochrana ruky a zároveň ako bezpečnostná brzda reťaze. Pri spätnom ráze alebo pri aktivácii sa reťaz okamžite zastaví, čím znižuje riziko poranenia.

OCHRANNÝ KRYT LIŠTY
Ochranný kryt lišty (**6**) chráni lištu aj reťaz pri skladovaní alebo preprave. Zabraňuje poraneniu pri manipulácii a chráni reťaz pred poškodením.

LIŠTA
Lišta (**7**) vedie reťaz a určuje maximálnu hĺbku a dĺžku rezu. Je to kovová časť, po ktorej reťaz obieha pri rezaní.

REŤAZ
Reťaz (**8**) je rezacia časť píly, ktorá zaisťuje samotný rez do dreva. Musí byť správne napnutý a pravidelne mazaný a brúsený, aby pracoval efektívne.

VÝKLOPNÁ PÁČKA
Výklopná páčka (**9**) slúži ako ovládací prvok na napínanie reťaze, ktorý umožňuje ľahké nastavenie napnutia pri údržbe. Pomocou páčky užívateľ mechanizmus povolí alebo dotiahne bez použitia náradia.

POISTNÉ TLAČIDLO SPÍNAČA
Poistné tlačidlo spínača (**10**) bráni nechcenému spusteniu píly. Pre zapnutie je potrebné najskôr stlačiť poistku a až potom hlavný spínač.

HLAVNÝ SPÍNAČ
Hlavný spínač (**11**) slúži na spustenie a zastavenie píly. Po stlačení sa aktivuje motor a reťaz sa začne pohybovať. Po uvoľnení spínača sa píla zastaví.

VIEČKO OLEJOVEJ NÁDRŽKY
Viečko olejovej nádržky (**12**) uzatvára otvor na doplňovanie oleja na mazanie reťaze. Chráni olejovú nádržku proti vyliatiu a nečistotám.

OLEJOVÁ NÁDRŽKA
Olejová nádržka (**13**) slúži ako zásobník oleja na automatické mazanie reťaze. Pravidelné mazanie je dôležité pre hladký chod reťaze a ochranu lišty.

BOČNÝ KRYT

Bočný kryt (**14**) zakrýva a chráni vnútorné mechanické časti, napríklad vedenie reťaze a upevnenie lišty.

NAPÍNACÍ MECHANIZMUS

Napínací mechanizmus (**15**) je vnútorný systém, ktorý posúva lištu a tým upravuje napnutie reťaze. Zaisťuje, aby reťaz počas práce držala správne na lište a optimalizuje životnosť reťaze i lišty.

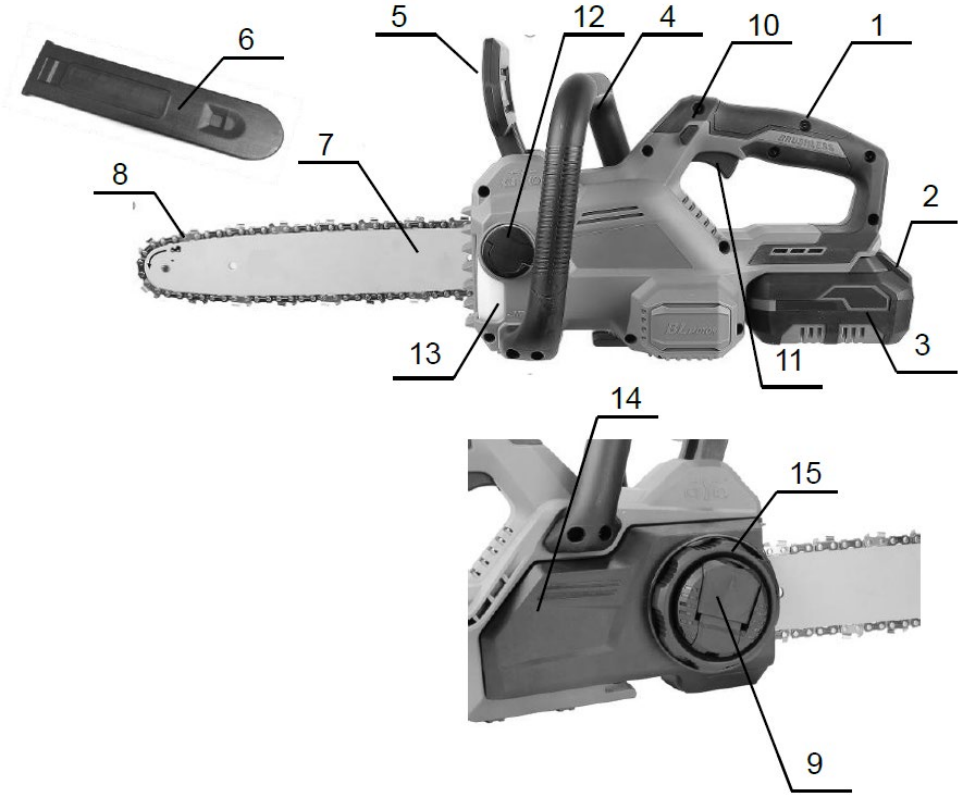

7. ZOSTAVENIE A OBSLUHA

Pre inštaláciu batérie postupujte nasledovne:

A) Zarovnajte drážky na hornej strane batérie so zodpovedajúcimi slotmi v pätici prístroja a zasuňte miernym tlakom batériu úplne do prístroja, až kým nebudete počuť typický zvuk „cvaknutia“. V tej chvíli je batéria vložená správne.
B) Ak chcete batériu vybrať, stlačte a podržte tlačidlo na prednej strane batérie a pohybom von ju vyberte z prístroja.

POZOR!

- Vždy vkladajte batériu do prístroja správnym spôsobom v plnej dĺžke pätice. Pokiaľ nebude batéria vložená správne, hrozí jej uvoľnenie a pád z prístroja vedúce k prípadnému poškodeniu batérie alebo zraneniu osôb.
- Nikdy nevkladajte batériu do prístroja silou! Pokiaľ sa nedarí batériu do prístroja vložiť bez problému za použitia len mierneho tlaku, nie je vkladaná správne!

HLAVNÝ SPÍNAČ

Táto píla je vybavená poistným tlačidlom, ktoré bránia nechcenému spusteniu. Píla sa nesmie spustiť jednoduchým stlačením hlavného spínača – vždy musí byť súčasne stlačená aj poistka. Pokiaľ by sa píla spúšťala bez stlačenia poistky, okamžite ju prestaňte používať a odneste ju do autorizovaného servisu.

<u>Ako pílu spustiť:</u>

1. Najprv stlačte poistné tlačidlo.
2. Potom stlačte hlavný spínač. Bezpečnostná brzda musí byť nastavená do polohy smerom von od užívateľa, inak sa píla nespustí.
3. Po uvoľnení hlavného spínača sa píla zastaví.

POZOR!

- Nikdy nezabezpečujte vonkajšími prostriedkami poistné tlačidlo tak, aby bolo trvalo spustené – je to bezpečnostný prvok, ktorý aktívne bráni nechcenému spusteniu.
- Pred vložením batérie vždy skontrolujte, že spínač funguje správne a po uvoľnení sa vracia do polohy „Vypnuté“.
- Netlačte na hlavný spínač silou bez predchádzajúceho stlačenia poistného tlačidla – mohlo by dôjsť k poškodeniu spínača.

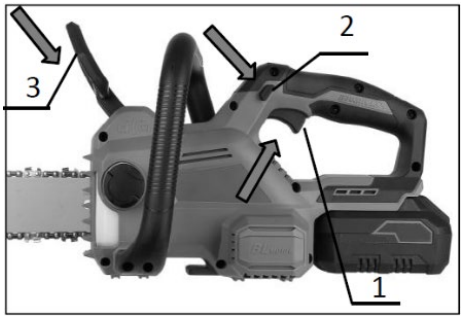

1) Hlavný spínač
2) Poistné tlačidlo
3) Predný ochranný kryt / brzda

KONTROLA BEZPEČNOSTNEJ BRZDY REŤAZE

Pred kontrolou vždy držte pílu pevne oboma rukami – jednou rukou za zadnú rukoväť a druhou rukou za prednú rukoväť. Lišta ani reťaz sa pri zapnutí nesmú dotýkať žiadneho predmetu.

1. Stlačte poistku spínača a potom hlavný spínač, súčasne prstom zatlačte predný ochranný kryt smerom dozadu – reťaz sa musí okamžite rozbehnúť.
2. Potom zatlačte predný ochranný kryt smerom dopredu chrbtom ruky – reťaz sa musí ihneď zastaviť.

Pokiaľ sa reťaz okamžite nezastaví, pílu za žiadnych okolností nepoužívajte a obráťte sa na predajcu alebo autorizovaný servis.

1) Predný ochranný kryt / brzda

KONTROLA DOBEHOVEJ BRZDY

Spustite pílu a potom úplne uvoľnite hlavný spínač. Reťaz sa musí zastaviť do 1 sekundy. Pokiaľ sa nezastaví, pílu nepoužívajte a obráťte sa na predajcu alebo autorizovaný servis.

MONTÁŽ / DEMONTÁŽ REŤAZE

Pred akoukoľvek manipuláciou vždy vypnite pílu a vyberte batériu. Pri práci s reťazou používajte ochranné rukavice. Po práci nechajte reťaz aj lištu vychladnúť – môžu byť horúce.

Demontáž reťaze

1. Zdvihnite **páčku (výklopnú)** a súčasne zatlačte na jej hranu.

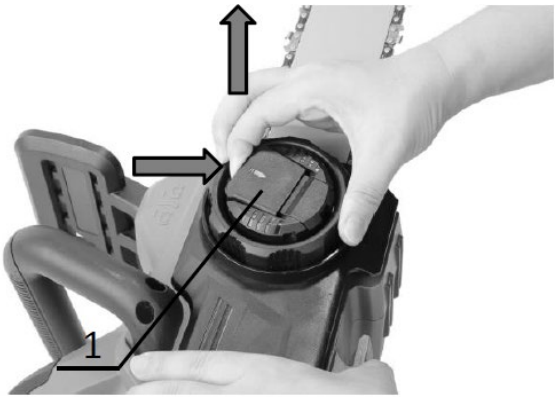

2. Otočte páčkou proti smeru hodinových ručičiek, kým sa neuvoľní kryt reťazového kolesa (bočný kryt).

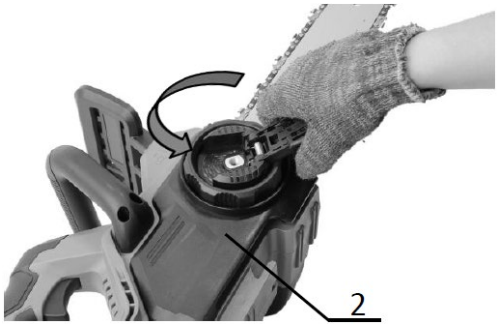

3. Odstráňte kryt a vyberte lištu s reťazou z tela píly.

Montáž reťaze

1. Skontrolujte správny smer reťaze – značka na reťazi určuje smer pohybu.
2. Nasaďte reťaz na hornú časť lišty a druhý koniec umiestnite okolo reťazového kolesa.
3. Vráťte lištu do pôvodnej polohy na tele píly.

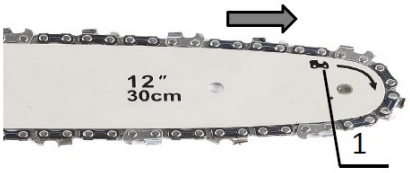

1) Značka reťaze
2) Ozubené koleso

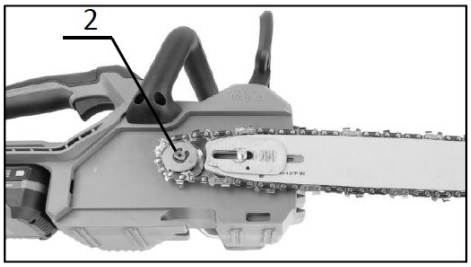

4. Nasaďte kryt reťazového kolesa: zarovnajte výstupok krytu s drážkou v tele píly a súčasne vložte jeho výstupky do príslušných otvorov.

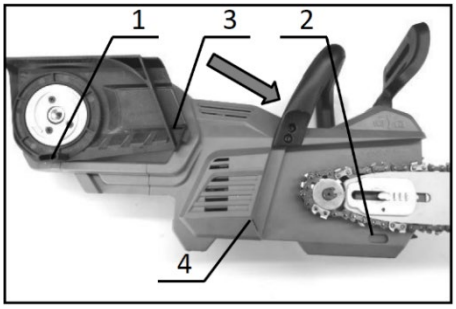

1) Pero (predné)
2) Drážka (predná)
3) Pero (zadné)
4) Drážka (zadná)

5. Pritlačte kryt a ľahko posuňte lištu dopredu alebo dozadu, kým nezapadne.
6. Otáčajte napínacím kolieskom v smere hodinových ručičiek a kontrolujte napnutie reťaze. Správne napnutie je vtedy, keď pri zatiahnutí reťaze silou cca **1 kg** vznikne medzera **5–7 mm** medzi reťazou a lištou.

7. Otočte páčkou v smere hodinových ručičiek, kým nie je kryt pevne zaistený, a potom vráťte páčku do pôvodnej polohy.

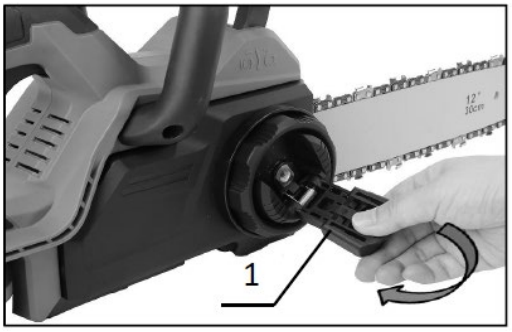

NASTAVENIE NAPNUTIA REŤAZE

Reťaz sa môže po dlhšom používaní povoliť, preto je potrebné pravidelne kontrolovať jeho napnutie. Reťaz nesmie byť príliš napnutá (hrozí poškodenie reťaze a lišty), ani príliš voľná (môže dôjsť k uvoľneniu z lišty a spôsobiť zranenie).

1. Zdvihnite páčku a ľahko ju otočte proti smeru hodinových ručičiek, aby sa kryt mierne povolil.

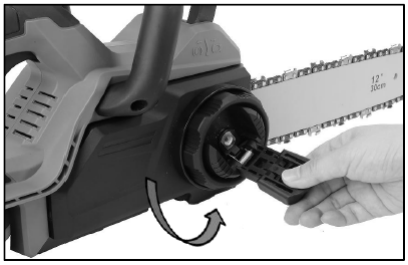

2. Otáčajte napínacím kolieskom v smere hodinových ručičiek, kým spodná časť reťaze správne nezapadne do drážky lišty.

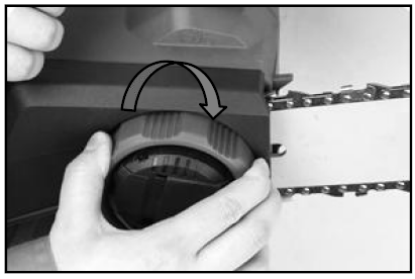

3. Ľahkým pridržaním lišty a otočením páčky v smere hodinových ručičiek kryt zaistite.

4. Vráťte páčku do pôvodnej polohy.

MAZANIE REŤAZE

Reťaz je počas práce automaticky mazaná. Pravidelne kontrolujte množstvo oleja v nádržke cez priehľadové okienko.

Doplnenie oleja

1. Položte pílu na bok.
2. Zdvihnite páčku a otočte ju proti smeru hodinových ručičiek – tým odskrutkujete viečko olejovej nádržky.
3. Doplňte vhodný typ oleja na mazanie reťazovej lišty.
4. Po doplnení viečko pevne zaskrutkujte.

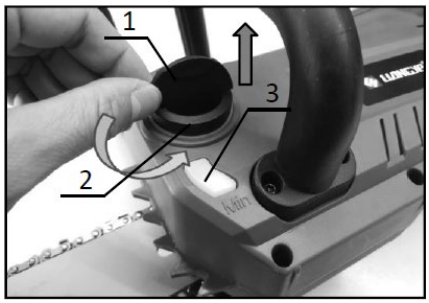

1) Páčka
2) Viečko nádržky
3) Okienko nádržky
4) Olejová nádržka

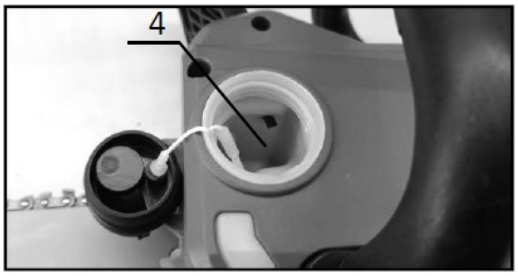

POZOR!

- Pri prvom plnení alebo po úplnom vyprázdnení nádržky doplňte olej až po spodnú hranu plniaceho hrdla.
- Používajte iba olej určený na mazanie líšt reťazových píl alebo ekvivalentný olej.
- Nepoužívajte znečistený olej ani olej s prachom a časticami.
- Pred rezaním vždy skontrolujte, že viečko nádržky je správne a pevne zaskrutkované a olej doplnený v dostatočnom množstve.

PRÁCA S PÍLOU

Pri práci držte pílu vždy pevne oboma rukami a udržujte stabilný postoj a rovnováhu. Nikdy sa pri rezaní nenaťahujte príliš ďaleko a držte telo mimo dráhy reťaze. Práca s pílou by mala byť vykonávaná tak, aby bola zaistená bezpečnosť vaša aj okolia.

Odporúčania na prvé použitie

Začiatočník by mal najskôr trénovať rezanie na bezpečnej podpere (napr. koza). Predrezané drevo vždy podkladajte bezpečne a nikdy ho nepridržiavajte nohou ani nenechajte, aby ho pridržiaval niekto iný. Okrúhle kusy zaistite proti otáčaniu.

Správne vedenie píly pri reze

Pred zapnutím píly priložte spodnú časť tela píly k vetve alebo materiálu. Rez robte plynule, predovšetkým váhou píly – netlačte nadmerne. Pokiaľ nemožno drevo prerezať jedným ťahom, pokračujte ľahkým tlakom a pílu mierne stiahnite späť, potom znovu priložte oporný hrot nižšie a rez dokončite.

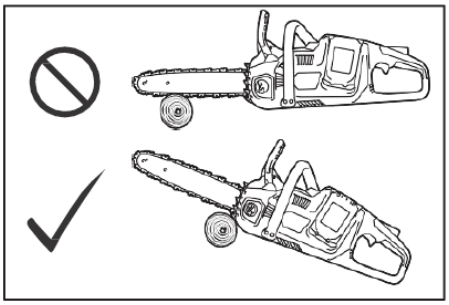

REZANIE KMEŇOV

1. Oprite spodnú časť tela píly o rezané drevo.
2. Za chodu reťaze veďte rez tak, že zadnú rukoväťou pílu mierne nadvihujete a prednou rukoväťou ju vediete. Oporný hrot používajte ako otočný bod.
3. Pokračujte v reze miernym tlakom na prednú rukoväť a súčasne pílu mierne stiahnite späť. Oporný hrot posuňte nižšie a znova pokračujte.

Ďalšie zásady rezania

- Pri viacerých rezoch pílu medzi jednotlivými rezami vypínajte.
- Nikdy nepoužívajte hornú hranu lišty na rezanie – ak sa reťaz zachytí, píla sa môže prudko odraziť smerom k vám. Vždy režte spodnou časťou lišty, aby sa píla odchyľovala od tela.

Rezanie dreva s vnútorným pnutím

Pokiaľ je drevo v pnutí, najprv vykonajte rez na strane, ktorá je stláčaná (A). Potom dokončite rez zo strany, ktorá je v ťahu (B). Tým sa zabráni zaseknutiu lišty.

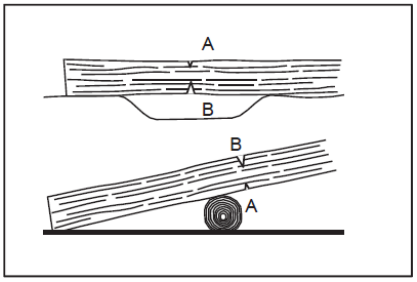

ODVETVOVANIE

Odvetvovanie smú vykonávať iba preškolené osoby, pretože hrozí zvýšené riziko spätného rázu. Pokiaľ je to možné, oprite pílu pri odvetvovaní o kmeň stromu, aby ste mali lepšiu kontrolu. Nikdy nerežte špičkou lišty a venujte zvýšenú pozornosť konárom, ktoré sú v pnutí. Nerežte nezaistené vetvy zo spodnej strany a pri odvetvovaní nestojte na vyrúbanom kmeni.

RÚBANIE STROMOV

Výrub smú vykonávať iba preškolené osoby – ide o nebezpečnú prácu. Pred zahájením výrubu vždy dodržujte miestne predpisy a zásady bezpečnosti.

Pred začatím výrubu sa uistite, že:

- V okolí sú iba osoby zapojené do výrubu a venujú tomuto úkonu plnú pozornosť.
- Každý, kto sa zúčastňuje výrubu, má zaistenú voľnú únikovú cestu približne v rozsahu **45° na obe strany od osi výrubu**. Zohľadnite tiež riziko zakopnutia prekážky a tieto prekážky prípadne vopred odstráňte.
- Základňa kmeňa je očistená od cudzích predmetov, koreňov a konárov.
- V smere plánovaného pádu stromu nie sú žiadne osoby ani objekty v minimálnej vzdialenosti **2,5 násobku dĺžky stromu.**

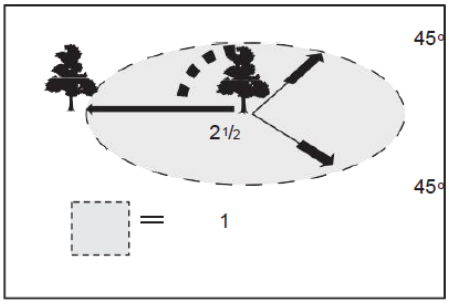

Pri každom strome ďalej zohľadnite:

- smer naklonenia stromu
- suché alebo uvoľnené vetvy
- výšku stromu
- prirodzený previs
- či strom nie je zhnitý
- poveternostné podmienky

POSTUP KRÁTENIA

1. **Vykonajte smerový zárez (scarf)**

   Smerový zárez vykonávajte čo najnižšie pri zemi. Najprv urobte vodorovný rez do hĺbky približne 1/5 až 1/3 priemeru kmeňa. Potom urobte šikmý rez, ktorý sa s vodorovným spojí. Smerový zárez nikdy nerobte príliš hlboký - určuje smer pádu stromu a vedie ho. Zárez musí byť na tej strane, kam má strom spadnúť.

2. **Pripravte a vyčistite únikovú cestu**

   Únikovú cestu si naplánujte a vyčistite ešte pred začatím rezov. Únik musí viesť šikmo dozadu od predpokladaného smeru pádu stromu.

3. **Vykonajte zadný rez**

   Zadný rez veďte o niečo vyššie ako spodný rez smerového zárezu. Tento zadný rez musí byť presne vodorovný. Medzi zadným rezom a smerovým zárezom ponechajte približne 1/10 priemeru kmeňa – táto neprerezaná časť tvorí tzv. záves, ktorý strom počas pádu kontroluje. Do zadného rezu včas vložte kliny.

4. **Dôležité varovanie – záves nikdy neprerezávajte celý**

   Za žiadnych okolností neprerezávajte záves úplne – strom by mohol spadnúť nekontrolovane. Na roztvorenie zadného rezu používajte iba plastové alebo hliníkové kliny zodpovedajúcich veľkostí.

KVALIFIKÁCIA

Pre manipuláciu a obsluhu s týmto zariadením nie je potrebná žiadna špeciálna kvalifikácia ani preškolenie. Je však nutné bez výnimky naštudovať a dodržiavať všetky pokyny, uvedené v tomto návode na použitie a všetky ďalšie, toho času platné bezpečnostné opatrenia, spojené s miestom, na ktorom má byť toto zariadenie používané.

ZBYTKOVÁ RIZIKA

- Používajte adekvátne ochranné pomôcky, ako sú okuliare, tvárové štíty, rukavice, vhodná obuv a oblečenie apod.
- Nikdy neodstraňujte ochranné kryty a iné permanentné bezpečnostné prvky. Môže dôjsť k vážnemu zraneniu.

- Pred spustením zariadenia skontrolujte oblasť, na ktorej budete so zariadením manipulovať a odstráňte z tejto oblasti všetky nebezpečné a nevhodné predmety. Uistite sa, že sú všetky komponenty správne nainštalované a pripevnené.
- Nedostatočné osvetlenie pri práci zvyšuje riziko úrazu. Zaistite, aby bolo pri práci so zariadením pracovisko dostatočne osvetlené.

VŠEOBECNÉ POKYNY PRE PRÁCU S AKU REŤAZOVOU PÍLOU

1. Pred každým použitím skontrolujte stav píly – najmä napnutie reťaze, stav lišty a dostatok oleja v nádržke.
2. Používajte vhodné ochranné pomôcky – minimálne ochranné okuliare, rukavice a pevnú obuv, ideálne aj ochranu sluchu a vhodné pracovné oblečenie.
3. Pílu vždy držte oboma rukami – jednou rukou za zadnú rukoväť a druhou za prednú rukoväť, aby bola práca stabilná a bezpečná.
4. Zaujmite stabilný postoj – stojte pevne na zemi, nepracujte z nestabilných miest a udržujte rovnováhu po celú dobu rezu.
5. Nikdy nerežte zanorením špičkou lišty – hrozí spätný ráz (prudké odhodenie píly smerom k obsluhe).
6. Režte plynule a bez nadmerného tlaku – píla má rezať sama, prílišný tlak zvyšuje riziko zaseknutia reťaze a preťažovania motora. Pravidelne kontrolujte ostrosť a kvalitu rezu.
7. Pred rezaním vždy nechajte reťaz rozbehnúť na plné otáčky – až potom priložte pílu k rezanému materiálu.
8. Nikdy nepracujte v blízkosti iných osôb – dodržujte bezpečný odstup a strážte, aby nikto nevstupoval do pracovného priestoru.
9. Drevo vždy bezpečne zaistite – nesmie sa počas rezania posúvať ani otáčať; nikdy ho nepridržiavajte nohou ani rukou.
10. Pri prerušení práce pílu vypnite – medzi rezy, pri odkladaní alebo presune pílu vždy vypnite a aktivujte bezpečnostnú brzdu.
11. Pri údržbe alebo výmene reťaze vždy vyberte batériu – zabránite nechcenému spusteniu píly.
12. Pravidelne kontrolujte mazanie reťaze – reťaz aj lišta musia byť správne mazané, inak sa rýchlo opotrebujú.
13. Nepoužívajte pílu s poškodenou alebo tupou reťazou – zvyšuje sa riziko spätného rázu a píla reže horšie.
14. Pri rezaní dreva v pnutí buďte zvlášť opatrní – drevo môže prasknúť alebo zovrieť lištu, preto režte v bezpečnej polohe a postupujte podľa odporúčaného postupu.
15. Pílu nikdy nepoužívajte v daždi alebo vo vlhkom prostredí – hrozí poškodenie stroja a zvýšené riziko úrazu.
16. Po práci pílu očistite – odstráňte piliny z priestoru lišty, krytu a vetracích otvorov, skontrolujte stav reťaze a doplňte olej, ak je to potrebné.
17. Pri prenášaní píly vždy používajte kryt lišty – chráni reťaz aj okolie a znižuje riziko poranenia.
18. Pílu skladujte na suchom a bezpečnom mieste – mimo dosahu detí, s vybratou batériou a nasadeným krytom lišty.

8. ČISTENIE A ÚDRŽBA

ÚDRŽBA

- Nikdy nepoužívajte benzín, riedidlá, alkohol alebo podobné látky. Môžu spôsobiť zmenu farby zariadenia, deformácie alebo praskliny.
- Pre zachovanie výrobku v bezpečnom a spoľahlivom stave, všetky opravy smú byť vykonávané iba výrobcom zariadenia alebo autorizovaným servisným centrom a musia byť používané vždy iba originálne náhradné diely.

POZOR!

- Pred vykonávaním kontroly či údržby zariadenia sa vždy sa uistite, že je zariadenie vypnuté a akumulátor odpojený.

OSTRENIE REŤAZE

- Odporúčaný priemer pilníka pre 3/8“ pílovú reťaz – 4,0 mm

Reťaz je nutné nabrúsiť v prípade, že pri rezaní vzniká jemný „múčny“ prach namiesto pilín, pokiaľ reťaz zle preniká do dreva aj pri väčšom tlaku, pokiaľ je ostrie viditeľne poškodené alebo pokiaľ píla ťahá do strany (často kvôli nerovnomernému ostreniu alebo poškodeniu len jednej strany reťaze). Odporúča sa ostriť často a po malých dávkach – bežne stačia dva až tri ťahy pilníkom. Pokiaľ bola reťaz ostrená niekoľkokrát, je vhodné nechať ju nabrúsiť v autorizovanom servise. Reťaz vymeňte, ak je poškodenie výrazné a nie je možné ho opraviť pilníkom.

ČISTENIE LIŠTY

V drážke lišty sa pri práci hromadia piliny a drobné častice, ktoré môžu drážku upchať a zhoršiť prietok oleja. Drážku lišty preto čistite vždy, keď reťaz ostriete alebo meníte. Pravidelné čistenie predlžuje životnosť lišty aj reťaze a pomáha správnemu mazaniu.

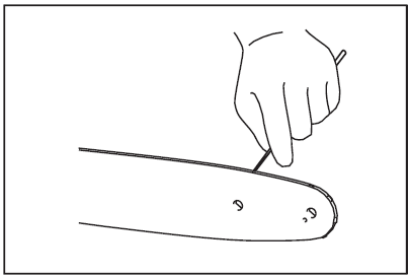

ČISTENIE KRYTU REŤAZOVÉHO KOLESA

Vnútri krytu reťazového kolesa sa počas používania usadzujú piliny a prach. Odstráňte kryt reťazového kolesa a reťaz z píly a potom všetky nečistoty dôkladne odstráňte. Pravidelné čistenie tejto oblasti pomáha správnemu chodu píly a znižuje opotrebenie súčastí.

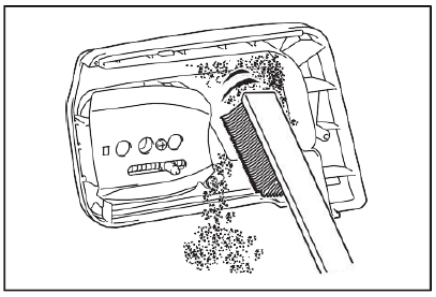

ČISTENIE OLEJOVEJ TRYSKY (MAZANIE)

Počas prevádzky sa môže v otvore hromadiť prach a drobné častice, ktoré obmedzia prívod oleja a spôsobia nedostatočné mazanie reťaze. Pokiaľ sa objaví slabé mazanie (napríklad na hornej časti lišty), je potrebné otvor vyčistiť nasledujúcim postupom.

Postup čistenia

1. Odstráňte kryt reťazového kolesa a vyberte reťaz z píly.
2. Pomocou plochého skrutkovača s úzkym driekom (alebo podobného nástroja) odstráňte z otvoru prach a nečistoty.
3. Vložte batériu do píly a krátko stlačte spínač, aby olej vyplavil uvoľnené nečistoty von z otvoru.
4. Potom batériu opäť vyberte a namontujte späť kryt aj reťaz.

1) Olejová tryska

VÝMENA REŤAZOVÉHO KOLESA

Opotrebované reťazové koleso poškodzuje novú reťaz, preto ju v takom prípade nechajte vymeniť. Pred montážou novej reťaze vždy skontrolujte stav reťazového kolesa. Pri výmene sa má vždy použiť aj nový poistný krúžok a je nutné dodržať správnu orientáciu reťazového kolesa podľa obrázku v návode. Ak je to nutné, tento krok odporúčame prenechať preškolenému odborníkovi, predajcovi zariadenia alebo autorizovanému servisnému centru.

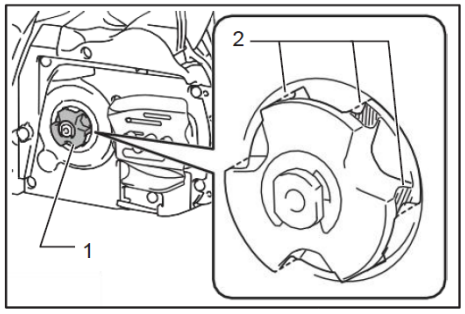

1) Ozubené koleso
2) Opotrebovaná oblast

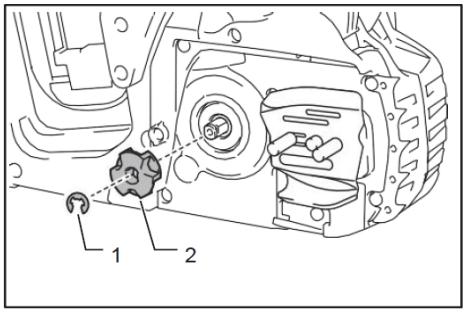

1) Poistný krúžok
2) Ozubené koleso

ŽIVOTNOSŤ

Životnosť produktu do značnej miery závisí od intenzity používania a riadneho dodržiavania pokynov uvedených v tomto návode na použitie (dodržiavanie týchto pokynov optimalizuje životnosť produktu). Ak sú aku nožnice na živý plot chybné, musia byť odstavené z prevádzky a zreteľne označené ako zakázané na ďalšie použitie alebo do zjednania nápravy.

LIKVIDÁCIA

DBAJTE VŠETKÝCH PLATNÝCH EKOLOGICKÝCH PREDPISOV!

Pri záverečnom vyradení zariadenia z prevádzky (po skončení jeho životnosti) majte na pamäti záujem a hľadisko ochrany životného prostredia a recyklačné možnosti (všeobecne):

- Zlikvidujte potenciálne nebezpečné odpady (napr. elektroniku, povrchovo upravené komponenty a pod) podľa predpisov, oddeľte plastové materiály a ponúknite ich pre vhodnú recykláciu. Oddeľte kovové časti podľa typu na šrotovanie.
- Je nutné, aby sa majiteľ zariadenia pri odstraňovaní (zneškodňovaní) odpadov z hľadiska starostlivosti o zdravé životné podmienky a ochrany životného prostredia riadil zákonom o odpadoch. Je teda potrebné, aby vzniknuté odpady ponúkol prevádzkovateľom zariadenia na zneškodňovanie odpadov. Ide najmä o kovy, mazivá, umelé hmoty atď.

V prípade likvidácie odpadu v rámci EÚ je základný rámec politiky EÚ v oblasti odpadového hospodárstva daný smernicou Rady 75/442/EHS o odpadoch v znení úprav smernice Rady 91/156/EHS o odpadoch. Likvidácia odpadu mimo územia Slovenskej republiky sa riadi všeobecne záväznými právnymi predpismi príslušného štátu, v ktorom sa likvidácia vykonáva.

RIEŠENIE PROBLÉMOV

Než požiadate o opravu, vykonajte najprv vlastnú kontrolu. Pokiaľ zistíte problém, ktorý nie je vysvetlený v návode na použitie, nepokúšajte sa náradie rozoberať a opravovať sami. Požiadajte autorizované servisné stredisko výrobcu alebo dodávateľa zariadení, ktorí na opravy vždy používajú originálne náhradné diely.

PROBLÉM	MOŽNÁ PRÍČINA	RIEŠENIE
Zariadenie sa nedá spustiť.	Nie je vložená batéria.	Vložte nabitú batériu.
	Vybitá alebo chybná batéria.	Nabite, príp. vymeňte batériu.
Motor po chvíli sám vypne.	Nízka úroveň nabitia batérie.	Nabite, príp. vymeňte batériu.
Motor nedosahuje max. otáčok	Batéria je vložená nesprávne.	Vložte batériu podľa pokynov v tomto návode.
	Klesá úroveň nabitia batérie.	Nabite, príp. vymeňte batériu.
	Riadiaca jednotka nepracuje správne.	Nechajte zariadenie opraviť povereným servisom.
Pílová reťaz je nedostatočne premazaná.	Na vodiacej lište/reťaze chýba olej.	Doplňte olej podľa pokynov v návode.
Nadmerné vibrácie: - zariadenie ihneď vypnite!	Uvoľnená vodiaca lišta alebo reťaz.	Upravte správne dotiahnutie vodiacej lišty a napnutie reťaze.
	Riadiaca jednotka nepracuje správne.	Nechajte zariadenie opraviť povereným servisom.

POKYNY PRE PRAVIDELNÚ ÚDRŽBU

Pre zaistenie dlhej životnosti, zabránenie poškodeniu a zaistenie plnej funkčnosti bezpečnostných prvkov je nutné pravidelne vykonávať údržbu. Záručné nároky môžu byť uznané iba vtedy, ak sú tieto práce vykonávané pravidelne a riadne. Nevykonávanie predpísaných údržbárskych prác môže viesť k nehodám a zraneniam! Užívateľ reťazovej píly nesmie vykonávať údržbu, ktorá nie je popísaná v tomto návode na použitie. Všetky údržbárske práce neuvedené v tomto návode na použitie smie vykonávať iba autorizované servisné stredisko.

Položka kontroly / Obdobie		Pred spustením	Denne	Týždenne	Štvrťročne	Ročne	Pred skladovaním
Celé zariadenie	Kontrola.	✓	-	-	-	-	-
	Čistenie.	-	✓	-	-	-	-
	Kontrola v autorizovanom servise.	-	-	-	-	✓	✓
Pílová reťaz	Kontrola.	✓	-	-	-	-	-
	Brúsenie, ak je nutné.	-	-	-	-	-	✓
Vodiaca lišta	Kontrola.	✓	✓	-	-	-	-
	Demontujte zo zariadenia.	-	-	-	-	-	✓
Reťazová brzda	Kontrola funkcie.	✓	-	-	-	-	-
	Nechajte zkontrolovat pravidelne autorizovaným servisom.	-	-	-	✓	-	-
Hlavný spínač	Kontrola.	✓	-	-	-	-	-
Bezpečnostné tlačidlo	Kontrola.	✓	-	-	-	-	-
Skrutky a matice	Kontrola.	-	-	✓	-	-	-

9. PRÍSLUŠENSTVO

Kúp si naše príslušenstvo!

Použitie akéhokoľvek neoriginálneho príslušenstva alebo nástavcov tretích strán môže predstavovať riziko zranenia osôb alebo poškodenia majetku. Používajte príslušenstvo iba na uvedený účel. Ak potrebujete pomôcť s ďalšími podrobnosťami ohľadom vhodného príslušenstva, požiadajte predajcu alebo výrobcu tohto zariadenia.

Nasledujúce položky síce nemusia byť súčasťou balenia, ale mohli by sa vám hodiť:

- Li-Ion batérie a nabíjačky
- Náhradné reťaze a pilníky
- Originálne náhradné diely

10. O FIRME

Naša firma dodáva ručné, elektrické a Aku náradie do siete špecializovaných predajní a stavebnín – malých a stredne veľkých železiarstiev s priateľským a profesionálnym personálom, a taktiež priamo do rúk remeselníkov a odborných firiem rôznych odborov a zameraní.

Zakladáme si na tom, aby naše náradie spoľahlivo slúžilo a aby práca s ním bola za odmenu. Nič nepoteší viac ako vidieť, ako pod šikovnými rukami vzniká výnimočný projekt. A pokiaľ je reč o šikovných rukách, sme hrdý na to, že všetko príslušenstvo a náhradné diely k našim produktom sú plne dostupné na území Českej a Slovenskej republiky a všetok servis tak prebieha priamo pod našou taktovkou a venujú sa mu skúsení odborníci.

Ako delíme naše produkty? V našom širokom sortimente nájdete produkty, ktoré spadajú do piatich základných kategórií:

- **Elektro a Aku náradie**
- **Nástroje**
- **Dielňa**
- **Stavba**
- **Záhrada**

Každý člen nášho tímu plní svoje pracovné úlohy svedomito, profesionálne, kvalitne a tak, ako najlepšie dokáže. Odmenou nám ste vy, spokojní zákazníci, remeselníci a majitelia firiem, pre ktorých je radosť pracovať s náradím XTLINE a ktorí sa stotožňujú s heslom, ktoré razíme:

XTLINE®

PROFESSIONAL TOOLS

Stvorené pre úspešné projekty.

Výrobca: XTline s.r.o., Ruda 175, 594 01, Česká republika
www.xtline.cz; info@xtline.com

XTLINE®

PROFESSIONAL TOOLS

ORYGINALNA INSTRUKCJA OBSŁUGI

AKUMULATOROWA PIŁA ŁAŃCUCHOWA BEZSZCZOTKOWA 18 V

PL

XT102871

Stworzone dla wybitnych projektów.

ZAWARTOŚĆ

1. OPIS PRODUKTU
   1.1 Parametry techniczne
2. WSTĘP
3. SYMBOLY I ICH ZNACZENIE
4. INSTRUKCJE BEZPIECZEŃSTWA
   4.1. Bezpieczeństwo elektryczne i akumulatorowe
   4.2. Bezpieczeństwo osobiste
   4.3. Bezpieczeństwo w miejscu pracy
   4.4. Użytkowanie i pielęgnacja narzędzi bezprzewodowych
   4.5. Serwis i odpowiedzialność
   4.6. Instrukcje bezpieczeństwa dotyczące baterii
   4.7. Wskazówki i porady dotyczące dłuższej żywotności baterii
   4.8. Instalacja i demontaż baterii
   4.9. Ładowanie baterii
   4.10. Wskazanie pozostałej pojemności
   4.11. System ochrony baterii/urządzenia
   4.12. Przechowywanie baterii
   4.13. Ogólne warunki odpowiedzialności za wady produktu
5. PRZEZNACZENIE
6. OPIS DZIAŁANIA
7. MONTAŻ I UŻYTKOWANIE
8. CZYSZCZENIE I KONSERWACJA
9. AKCESORIA
10. O NAS

1. OPIS PRODUKTU

Z zastrzeżeniem zmian danych technicznych. Wszelkie zdjęcia i rysunki mogą być tylko poglądowe ze względu na ciągły proces optymalizacji. Błędy typograficzne zastrzeżone.

1. Główny uchwyt
2. Przycisk zwalniania akumulatora
3. Akumulator (brak w zestawie)
4. Uchwyt przedni
5. Osłona ochronna / hamulec bezpieczeństwa
6. Osłona prowadnicy
7. Prowadnica
8. Łańcuch
9. Dźwignia uchylna
10. Przycisk blokady włącznika
11. Główny włącznik
12. Korek zbiornika oleju
13. Zbiornik oleju
14. Pokrywa boczna
15. Mechanizm napinania łańcucha

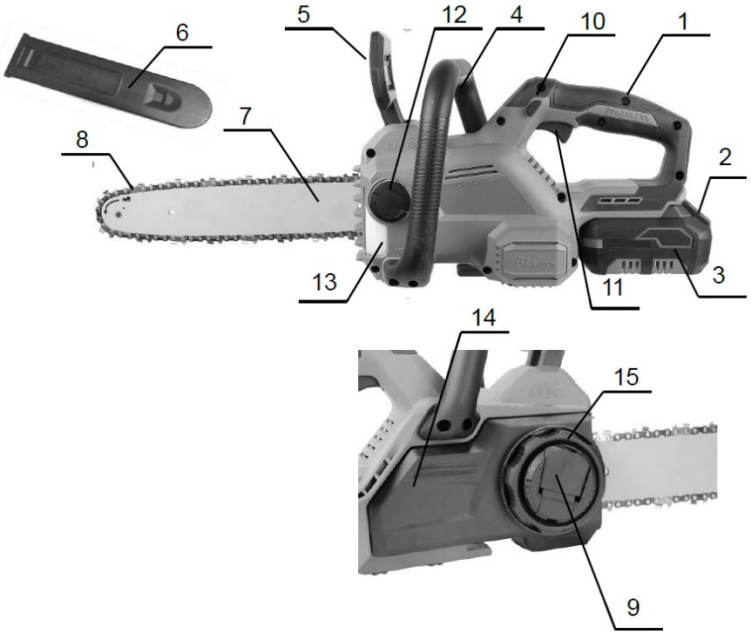

1.1 PARAMETRY TECHNICZNE

Model	ZCS777-5L
Napięcie	18 V
Prędkość	4200 rpm
Długość całkowita (bez prowadnicy)	329 mm
Maks. długość cięcia	290 mm
Długość prowadnicy	300 mm
Grubość prowadnicy	1,1 mm
Prędkość łańcucha	7,8 m/s
Podziałka łańcucha	3/8"
Liczba ogniw łańcucha	45
Pojemność zbiornika oleju	180 ml
Poziom ciśnienia akustycznego (LpA)	84,8 dB ± 3 dB (A)
Poziom mocy akustycznej (LwA)	92,8 dB ± 3 dB (A)
Wibracje	3,43 m/s^2 ± 1,5 m/s^2 (K)
Klasa ochrony	II
Stopień ochrony	IPX0
Inne cechy	automatyczne smarowanie łańcucha, hamulec bezpieczeństwa, mechanizm napinający
Waga bez akumulatora	2,3 kg

2. WSTĘP

Dziękujemy za wybranie narzędzi **Akumulatorową piła łańcuchową** marki XTline s.r.o. Cieszymy się oraz wierzymy, że nasze narzędzia okażą się niezawodnym partnerem w realizacji wszystkich twoich projektów!

Niniejsza instrukcja obsługi zawiera dane techniczne, parametry oraz instrukcje montażu i transportu, jak i informacje dotyczące obsługi narzędzi. Służy również jako przewodnik, w którym znajdziesz wskazówki oraz porady ułatwiające, wydajniejsze i bezpieczniejsze działanie.

Obowiązkiem operatora urządzenia jest prawidłowe przeczytanie i zapoznanie się ze wszystkimi zaleceniami i pouczeniami umieszczonymi w instrukcji obsługi. Instrukcja zawiera ważne informacje dotyczące bezpieczeństwa oraz konserwacji i jest uważana za istotną część produktu. Stosowanie sie do wskazówek dotyczących poprawnego użytkowania i konserwacji znacząco poprawia żywotność, niezawodność oraz bezpieczeństwo użytkownika podczas pracy z narzędziem. Zapoznanie się z instrukcją obsługi jest obowiązkowe!

Upewnij się, że przeczytałeś i w pełni zrozumiałeś wskazówki i ostrzeżenia dotyczące bezpieczeństwa. Przechowuj instrukcje w bezpiecznym i łatwodostępnym miejscu by móc do niej wrócić w razie potrzeby.

3. SYMBOLE I ICH ZNACZENIE

- Ogólne informacje i instrukcje

- Bardzo ważne informacje i instrukcje

- Uwaga! Ostrzeżenie! Ryzyko zagrożenia zdrowia lub mienia.

Niebezpieczeństwo porażenia prądem!

Niebezpieczeństwo pożaru!

Niebezpieczeństwo ochwycenia kończyn o obracające się części urządzenia!

Niebezpieczeństwo wybuchu!

Niebezpieczeństwo opryskania substancjami żrącymi!

Ryzyko poważnych obrażeń!

Uwaga! Promieniowanie laserowe!

Używaj ochrony oczu.

Używaj ochrony głowy.

Używaj ochrony słuchu.

Używaj ochrony twarzy.

Używać rękawic ochronnych.

Używaj odpowiednich butów roboczych

4. INSTRUKCJE BEZPIECZEŃSTWA

4.1 Bezpieczeństwo elektryczne i akumulatorowe

a) Nie wrzucaj baterii do ognia – baterie mogą eksplodować! Proszę skontaktować się z lokalnymi władzami odpowiedzialnymi za utylizację baterii.
b) Nie próbuj niszczyć ani demontować baterii. Substancja elektrolityczna jest żrąca i może spowodować podrażnienia skóry lub oczu. Jest toksyczna – nie połykaj jej!
c) Nie próbuj ładować baterii w deszczu, wilgoci oraz warunkach, które nie są zgodne z instrukcją dotyczącą bezpieczeństwa pracy baterii.
d) Nie dotykaj ładowarki, jej wtyczki zasilania oraz przyłączy mokrymi rękami.
e) Unikaj używania w niebezpiecznym środowisku. Nie używaj baterii w deszczu, mokrych lub wilgotnych miejscach. Woda może wniknąć do urządzenia zwiększajac ryzyko porażenia prądem elektrycznym.

4.2 Bezpieczeństwo osobiste

a) Bądź czujny i ostrożny. Zwracaj uwagę na to co robisz. Skup się i używaj zdrowego rozsądku. Nie używaj elektronarzędzi pod wpływem narkotyków, alkoholu lub leków. Chwilowy brak koncentracji może spowodować poważne obrażenia ciała.
b) Zawsze używaj odpowiedniego sprzętu ochronnego, takiego jak: okulary ochronne, słuchawki wygłuszające, maski, obuwie robocze z właściwościami antypoślizgowymi, kaski, rękawice, ubrania robocze pozbawionych elementów mogących się wkręcic w urządzenie. Przestrzegaj instrukcji BHP stanowiska pracy by zmniejszyć ryzyko obrażeń i urazów.
c) Unikaj przypadkowego uruchomienia urządzenia. Upewnij się, że główny przełącznik jest wyłączony podczas instalacji akumulatora lub podłączania narzędzia do źródła zasilania. Przenoszenie narzędzia z palcem na głównym przełączniku lub instalowanie baterii gdy włącznik jest wciśnnięty może spowodować poważny uraz.
d) Usuń wszystkie narzędzia i klucze regulacyjne przed uruchomieniem narzędzia. Wszelkie pozostawione lub niechciane przedmioty przymocowane do obracających się części urządzenia mogą spowodować obrażenia ciała.
e) Zachowaj właściwą postawę dla łatwiejszej i bezpieczniejszej obsługi oraz kontroli urządzenia w nieprzewidywalnych sytuacjach.
f) Ubierz się właściwie. Nie noś luźnych ubrań lub biżuterii. Zachowaj włosy, ubrania i rękawice w bezpiecznej odległości od obracających się części urządzenia. Luźne ubrania, biżuteria i włosy mogą zostać pochwycone przez obracające się części narzędzia i spowodować obrażenia ciała.
g) Jeśli to możliwe, użyj urządzeń do odsysania pyłu lub innego sprzętu do usuwania kurzu. Upewnij się, że wszystkie elementy do odpylania są podłączone i używane właściwie.
h) Nie ignoruj zasad i instrukcji dotyczących bezpieczeństwa. Rutyna I nieostrożna obsługa narzędzia może spowodować poważne obrażenia ciała w ułamku sekundy.

4.3 Bezpieczeństwo w miejscu pracy

a) Utrzymuj miejsce pracy w czystości oraz dbaj o oświetlenie. Niewystarczające oświetlenie i niechlujne miejsce pracy mogą przyczynic się do urazów.
b) Nie pracuj z elektronarzędziami w pobliżu łatwopalnych cieczy, gazów lub pyłów. Elektronarzędzia są źródłem iskier, które mogą spowodować zapłon kurzu lub oparów.
c) Trzymaj inne osoby i dzieci w bezpiecznej odległości od elektronarzędzi, gdy są używane. Krótka utrata koncentracji może prowadzić do nieprzewidzianego zachowania narzędzia i możliwych obrażeń ciała.

4.4 Użytkowanie i pielęgnacja narzędzi bezprzewodowych

a) Używaj tylko oryginalnej ładowarki określonej przez producenta. Ładowarka pasująca do jednego typu akumulatora może nie być zgodna z innymi typami.
b) Używaj narzędzi z odpowiednim typem baterii. Użycie niezgodnego typu baterii może spowodować ryzyko obrażeń ciała lub pożaru.
c) W przypadku pozostawienia baterii w stanie bezczynności, trzymaj je w bezpiecznej odległości od innych metalowych przedmiotów, takich jak spinacze, monety, klucze, gwoździe, wkręty itp, które mogą spowodować zwarcie baterii. Takie działanie

może doprowadzić do oparzeń skóry lub pożaru.

d) Niewłaściwa obsługa może spowodować wyciek płynu z baterii do urządzenia. Unikaj kontaktu z płynem za wszelką cenę. W przypadku kontaktu przemyj dokładnie miejsce kontaktu wodą. Jeśli płyn dostanie się do oczu, natychmiast udaj się do lekarza. Płyn może powodować podrażnienie skóry lub oparzenia.
e) Nie używaj uszkodzonej lub zmodyfikowanej baterii. Takie baterie mogą zachowywać się w nieprzewidywalny sposób I doprowadzić do pożaru, wybuchu lub obrażeń ciała.
f) Nie wystawiaj baterii ani urządzenia na działanie wysokiej temperatury lub ognia. Wystawienie na temperaturę powyżej 130 °C może spowodować wybuch.
g) Postępuj zgodnie z instrukcjami dotyczącymi ładowania zawartymi w instrukcji. Nie ładuj baterii w zakresie temperatur wyższym niż określony przez producenta. Nieprawidłowa procedura ładowania może spowodować awarię i zwiększyć ryzyko pożaru.

4.5 Serwis i odpowiedzialność

a) Twoje narzędzie może być serwisowane wyłącznie przez przeszkolonego pracownika wyznaczonego przez dostawcę sprzętu i przy użyciu oryginalnych części zamiennych. Zapewni to bezpieczeństwo i prawidłowe funkcjonowanie urządzenia.
b) Podczas serwisowania urządzenia należy używać wyłącznie oryginalnych części zamiennych i postępować zgodnie ze wskazówkami zawartymi w instrukcji obsługi w celu prawidłowej konserwacji, czyszczenia i przechowywania produktu. Używanie nieoryginalnych części zamiennych lub nieprzestrzeganie niniejszej instrukcji może spowodować ryzyko obrażeń ciała lub szkód w mieniu lub utratę praw na skutek ewentualnych wad, uszkodzeń lub nieprawidłowego działania urządzenia.

4.6 Instrukcje bezpieczeństwa dotyczące baterii

a) Przed użyciem baterii należy zapoznać się z instrukcją bezpieczeństwa, parametrami pracy i symbolami umieszczonymi na baterii, a także urządzeniu, które ma zasilić.
b) Nie próbuj demontować ani modyfikować baterii w jakikolwiek sposób.
c) W przypadku znacznego skrócenia czasu pracy baterii, natychmiast usuń ją z urządzenia. Może to prowadzić do przegrzania baterii i możliwego wybuchu lub oparzenia skóry.
d) W przypadku kontaktu elektrolitu z oczami, przemyj je czystą wodą i natychmiast udaj się do lekarza. Istnieje ryzyko uszkodzenia wzroku.
e) Nie przechowuj urządzenia i baterii w miejscach, w których temperatura otoczenia może przekraczać 50 °C (122 °F).
f) Nie próbuj palić baterii. Nawet jeśli jest poważnie uszkodzona lub całkowicie zużyta. Bateria może wybuchnąć w kontakcie z ogniem.
g) Unikaj zrzucenia baterii z wysokości lub jakichkolwiek innych uszkodzeń mechanicznych.
h) Nie używaj uszkodzonej baterii.
i) Unikaj zwarcia baterii:
   - Nie dotykaj przyłączy baterii.
   - Unikaj przechowywania baterii w pojemniku z innymi metalowymi przedmiotami, takimi jak gwoździe, monety itp.
   - Nie wystawiaj baterii na działanie wody lub deszczu. Zwarcie baterii może spowodować duży przepływ prądu elektrycznego, przegrzanie, oparzenia skóry lub uszkodzenie narzędzia.
j) Baterie litowo-jonowe podlegają przepisom prawnym dotyczącym utylizacji potencjalnie niebezpiecznych produktów. Konieczne jest używanie specjalnych opakowań oraz oznaczeń w transporcie przez osoby trzecie. Przed wysyłką, konieczne jest przekazanie wszystkich odpowiednich danych transportowych specjaliście odpowiedzialnemu za transport materiałów niebezpiecznych.
   Pamiętaj, aby użyć taśmy lub osłony przyłączy baterii oraz zapakuj ją w taki sposób, aby zapobiec przemieszczania się jej w transporcie.
k) Przed wyrzuceniem baterii wyjmij ją z urządzenia i umieść w odpowiednim miejscu wyznaczonym przez władze zajmujące się usuwaniem odpadów. Postępuj zgodnie instrukcjami utylizacji baterii.
l) Używaj wyłącznie oryginalnych baterii określonych przez producenta. Użycie niekompatybilnych może spowodować przegrzanie, pożar, wybuch lub wyciek elektrolitu.
m) W przypadku dłuższego okresu pozostawienia elektronarzędzia w stanie bezczynności wyjmij baterię.

4.7 Wskazówki i porady dotyczące dłuższej żywotności baterii

a) Upewnij się, że ładujesz baterię przed jej całkowitym wyczerpaniem. Jeśli zauważysz, że wydajność narzędzia spadła, wyłacz je i naładuj baterię na 100%.
b) Nigdy nie ładuj całkowicie naładowanej baterii. Przeładowanie skraca żywotność baterii.
c) Ładuj baterię w temperaturze pokojowej od 5°C do 35°C. Pozwól baterii schłodzić przed ładowaniem.
d) W przypadku, gdy bateria była nieużywana przez dłuższy okres czasu (sześć miesięcy i dłużej), naładuj do 40 - 60% pojemności.

4.8 Instalacja i demontaż baterii

a) Wyłącz urządzenie przed instalacją lub demontażem baterii.
b) Podczas instalowania i wyjmowania trzymaj pewnie obiema rękami urządzenie i baterię. W przeciwnym razie istnieje ryzyko wyślizgnięcia się z rąk i upadku, co może skutkować szkodzeniem narzędzia, baterii lub obrażeniami ciała.
c) Zawsze wkładaj baterię w taki sposób, aby była całkowicie wsunięta w gniazdo. Jeśli nie jest w pełni włożona, istnieje ryzyko jej wypadnięcia powodując uszkodzenie baterii lub obrażenia ciała.
d) Nie wciskaj bakterii na siłę. Jeśli masz trudności z włożeniem baterii do urządzenia, sprawdź i usuń ewentualną przeszkodę a następnie powtórz próbę instalacji baterii.
e) Nie zapomnij zamknąć pokrywy ochronnej baterii.
f) Aby usunąć baterię, wyjmij ją z urządzenia, jednocześnie naciskając przycisk na przedniej stronie.
g) Aby włożyć baterię, prowadnice do nacięć w urzadzeniu i wsuń. Bateria powinna wsunąc się z lekkim oporem. Włóż baterię aż do „kliknięcia”.

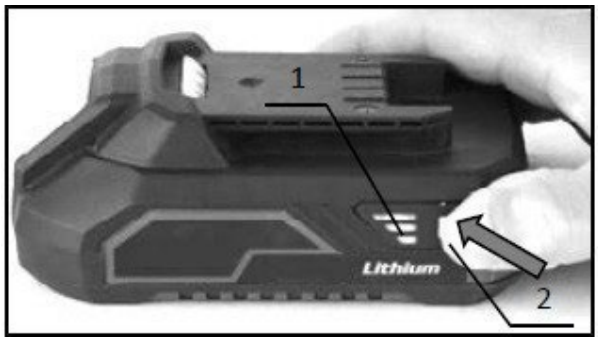

4.9 Ładowanie baterii

Nowa bateria jest już częściowo naładowana. Jednak, przed pierwszym użyciem, naładuj ją aby osiągnąć pełną pojemność, która nieznacznie wzrasta przy pierwszych kilku ładowaniach. Na tym etapie zalecane jest, aby uniknąć kompletnego rozładowania.

Zawsze zwracaj uwagę na wartości napięcia! Wartość podana na zasilaczu powinna być taka sama jak wartość podana na ładowarce. Po podłączeniu ładowarki do zasilania, zapala się zielona dioda LED. Włóż baterię do ładowarki. Zielona kontrolka zgaśnie i zapali się czerwona. Po zakończeniu procesu ładowania czerwona kontrolka zgaśnie i ponownie zapali się zielona.

4.10 Wskazanie pozostałej pojemności baterii

Naciśnij przycisk wskazujący pojemność baterii, który znajduje się z boku baterii. Trzy diody LED wskazują pojemność baterii w następujący sposób:

Wszystkie ***trzy*** diody LED są **WŁĄCZONE**:
- Bateria jest w pełni naładowana.

Świecą *dwie* diody LED:
- Bateria ma wystarczającą moc.

Jedna dioda LED **świeci**:
- Niski poziom naładowania. naładować baterię.

Wszystkie trzy diody LED **migają**:
- Awaria baterii, niepróbuj ładować, bateria nie nadaje się do dalszej eksloatacji I powinna zostać odpowiednio zutyliowana.

Wskazanie poziomu naładowania może różnić się od rzeczywistego poziomu naładowania baterii w oparciu o warunki pracy i temperaturę otoczenia.

Lampki kontrolne		Pozostała pojemność
Zapalona	Wyłączony	
Zielony Pomarańczowy Czerwony		75% -100%
Pomarańczowy Czerwony		25% - 50%
Czerwony		10% - 25%

1. Lampki kontrolne
2. Przycisk Sprawdź

4.11 System ochrony baterii/urządzenia

Narzędzie jest wyposażone w system ochronny baterii. System automatycznie odcina zasilanie urządzenia i przedłuża żywotność baterii. Narzędzie zatrzyma się automatycznie w przypadku:

Przeciążenie urządzenia

W przypadku przeciązeni, urządzenie zatrzyma się samoistnie bez żadnych wcześniejszych oznak. Wyłącz narzędzie i zaprzestań czynności, która spowodowała przeciążenie narzędzia. Następnie uruchom narzędzie ponownie.

Przerzegrzanie

Gdy narzędzie lub bateria są przegrzane, urządzenie zatrzyma się automatycznie. W tej sytuacji pozwól narzędziu/baterii ostygnąć przed ponownym włączeniem.

Nadmierne rozładowanie

Gdy pojemność baterii jest niewystarczająca, narzędzie zatrzyma się automatycznie. W takim przypadku usuń baterię z narzędzia i naładuj ją.

Bateria się nie ładuje

W przypadku, gdy bateria nie ładuje się po podłączaniu do ładowarki, proszę sprawdzić następujące elementy:

- napięcie kontaktowe
- styk między baterią a przyłączem ładowarki

Aby przedłużyć żywotność baterii zaleca się ładowanie jej przed pełnym wyczerpaniem. Zawsze przystępuj do ładowania baterii, jeśli zauważysz, spadek wydajności urządzenia.

4.12 Przechowywanie baterii

Przechowuj baterię w suchym miejscu w temperaturze otoczenia od 10 °C do 30 °C, chroń ją przed bezpośrednim działaniem promieni słonecznych, wilgoci i mrozu. Baterię, która była przechowywana w temperaturze niższej niż 0 °C dłużej niż 60 minut należy ogrzać do temperatura otoczenia przed ponownym użyciem. Długotrwałe przechowywanie baterii w temperaturze niższej niż 0 °C może skutkować obniżeniem wydajności i żywotności ogniw baterii.

4.13. Ogólne warunki odpowiedzialności za wady produktu

Spółka XTline s.r.o., ID: 26246937, z siedzibą pod adresem Ruda 175, 594 01 (zwana dalej także „**XTline**”) w zakresie ewentualnej odpowiedzialności za wadliwe wykonanie zgodnie z ustawą nr 89/2012 Dz.U., Kodeks cywilny ze zmianami (zwany dalej także „**Kodeksem cywilnym**”) wywiązuje się ze wszystkich nałożonych na niego obowiązków ku maksymalnemu zadowoleniu swoich klientów.

Firma XTline dostarcza towar w odpowiedniej jakości, solidnie i terminowo, czyli bez wad. Jeżeli szczególne właściwości, funkcje lub parametry towaru nie są wyraźnie określone, wówczas XTline dostarcza towar w celu wynikającym z zawartej umowy lub w celu określonym lub przedstawionym w ofercie XTline dla konkretnego towaru. Jeżeli jednak w towarze wystąpi wada, klientowi przysługują prawa z tytułu wadliwego wykonania zgodnie z § 2099 i nast., w szczególności § 2106 i § 2107 kodeksu cywilnego.

Klient ma obowiązek sprawdzić towar przy odbiorze. Prawo klienta z tytułu wadliwego wykonania opiera się na wadzie, którą towar posiada w chwili wydania, nawet jeśli ujawni się ona dopiero później. Jeśli jednak jest to wada oczywista (np. uszkodzenie mechaniczne, wadliwe działanie towaru itp.), należy ją jak najszybciej sprawdzić i wykryć. Między innymi także po to, aby towar nie uległ dalszemu uszkodzeniu w wyniku dalszego użytkowania lub aby prawa Klienta nie zostały zagrożone w wyniku wadliwego wykonania. W takim przypadku oczywistą wadę towaru należy zgłosić bez zbędnej zwłoki po jego otrzymaniu.

Jednakże poza zakresem przepisów prawa XTline wydłuża termin dochodzenia uprawnień z tytułu wadliwego wykonania za wady ukryte w zakupionym towarze **do pełnych 24 miesięcy** liczonych od dnia otrzymania towaru.

Jednakże każdy przedmiot lub produkt należy używać wyłącznie zgodnie z przeznaczeniem.
XTline ponadto wskazuje w szczególności, że:

a) Twoje narzędzie może być serwisowane wyłącznie przez przeszkolonego pracownika wyznaczonego przez dostawcę sprzętu i przy użyciu oryginalnych części zamiennych. Zapewni to bezpieczeństwo i prawidłowe funkcjonowanie urządzenia.

b) Podczas serwisowania urządzenia należy używać wyłącznie oryginalnych części zamiennych i postępować zgodnie ze wskazówkami zawartymi w instrukcji obsługi w celu prawidłowej konserwacji, czyszczenia i przechowywania produktu. Używanie nieoryginalnych części zamiennych lub nieprzestrzeganie niniejszej instrukcji może spowodować ryzyko obrażeń ciała lub szkód w mieniu lub utratę praw na skutek ewentualnych wad, uszkodzeń lub nieprawidłowego działania urządzenia.

Reklamacje będą rozpatrywane przez nasz Dział Reklamacji. Uznane reklamacje zostaną następnie bezpłatnie naprawione przez serwis XTline. Miejscem składania reklamacji jest siedziba lub miejsce prowadzenia działalności sprzedawcy, u którego towar został zakupiony. **Reklamacja, w tym usunięcie wady, powinna zostać rozpatrzona bez zbędnej zwłoki, nie później niż w terminie 30 dni od dnia zgłoszenia reklamacji, chyba że sprzedawca i kupujący uzgodnią inaczej.** Kupujący może zgłosić reklamację osobiście lub wysyłając towar do reklamacji transportem na własny koszt w bezpiecznym opakowaniu i odpowiednio oznaczonym. Inną możliwością jest złożenie wniosku o odszkodowanie poprzez specjalnie zdefiniowany program firmy XTline.

Przesyłka musi zawierać reklamowany produkt, dokumenty sprzedaży, w szczególności oryginał lub kopię dokumentu sprzedaży (pamiętaj, że istnieje możliwość sprawdzenia, czy urządzenie lub produkt faktycznie zostało zakupione w XTline), wypełniony formularz reklamacyjny wraz ze szczegółowym opisem o wadzie oraz dane kontaktowe (adres zwrotny, telefon lub dodatkowo e-mail).

Wady możliwe do usunięcia zostaną usunięte w ustawowym terminie 30 dni (termin ten może zostać przedłużony za obopólną zgodą). Jeżeli w ciągu 6 miesięcy od daty sprzedaży ujawni się ukryta wada rzeczowa, której nie da się usunąć, towar zostanie wymieniony na nowy (wady, które istniały w chwili odbioru towaru, a nie są spowodowane niewłaściwym użytkowaniem lub zużyciem) . W przypadku wad nienaprawialnych i usterek, które kupujący jest w stanie samodzielnie naprawić, za obopólnym porozumieniem, można zastosować rozsądną zniżkę od ceny zakupu.

Przeciwnie, prawo do reklamacji, a tym samym roszczenie z tytułu wadliwego wykonania wygasa, jeżeli:

- Produkt był używany i konserwowany niezgodnie z zaleceniami zawartymi w instrukcji obsługi, w innych warunkach lub do celów innych niż te, do których jest przeznaczony, lub uległ uszkodzeniu w wyniku użycia nieoryginalnych części zamiennych, nieodpowiednich lub niskiej jakości smarów itp.
- Produkt został uszkodzony na skutek zewnętrznych czynników mechanicznych, termicznych, chemicznych lub innych nieprzewidywalnych czynników.
- Urządzenie zostało uszkodzone w wyniku niewłaściwego przechowywania, obsługi, czyszczenia lub konserwacji.
- Produkt był używany poza dopuszczalnym obciążeniem.
- Wykryta wada (uwaga oczywista lub ukryta) nie została zastosowana w terminie.

Gwarancja nie dotyczy akcesoriów!

5. PRZEZNACZENIE

Akumulatorowa piła łańcuchowa jest przeznaczona do szybkiego i wygodnego cięcia drewna bez konieczności podłączania do sieci elektrycznej, dzięki czemu sprawdza się podczas prac w ogrodzie, wokół domu oraz w terenie. Dzięki zasilaniu akumulatorowemu umożliwia łatwą obsługę i swobodę ruchu podczas przycinania gałęzi, przygotowywania drewna opałowego oraz pielęgnacji drzew i krzewów. Silnik bezszczotkowy zapewnia wyższą wydajność, dłuższą żywotność oraz efektywniejsze wykorzystanie energii z akumulatora, co oznacza dłuższy czas pracy na jednym ładowaniu oraz mniejsze wymagania konserwacyjne. Urządzenie nie jest przeznaczone do ciągłej pracy przemysłowej.

Ni-MH
Li-ion

Nie wyrzucaj sprzętu elektrycznego i akumulatorów razem ze zwykłymi odpadami domowymi!

Zgodnie z dyrektywami europejskimi w sprawie zużytego sprzętu elektrycznego i elektronicznego, baterii i akumulatorów, zgodnie z przepisami krajowymi, cały sprzęt elektryczny i baterie lub akumulatory, których okres przydatności dobiegł końca, należy zbierać oddzielnie i zwrócić do odpowiedniego punktu zbiórki , które następnie produkty te poddawane są recyklingowi w sposób przyjazny dla środowiska.

Produkt wyposażony jest w silnik **BEZSZCZOTKOWY**, który zapewnia szereg zalet w porównaniu ze klasycznym silnikiem ze szczotkami węglowymi. Napęd bezszczotkowy zapewnia większą wydajność przy mniejszych wymiarach, dłuższą żywotność, eliminuje konieczność rutynowej konserwacji związanej z koniecznością wymiany szczotek, a maszynę można również stosować w miejscach, w których normalnie zabronione jest używanie sprzętu wytwarzającego iskry (konwencjonalnego silnika szczotkowego), na przykład: w środowiskach, w których znajdują się substancje łatwopalne lub wybuchowe itp. Aby zapewnić bezpieczną i niezawodną pracę produktu, należy przestrzegać wszystkich instrukcji bezpieczeństwa i innych wskazówek podanych w niniejszej instrukcji obsługi. Zabrania się używania produktu w jakimkolwiek innym celu niż określony. Ani producent, ani dystrybutor nie ponoszą odpowiedzialności za niewłaściwe użycie. Użycie produktu niezgodnie z jego przeznaczeniem i zaleceniami zawartymi w instrukcji może być podstawą do automatycznego odrzucenia reklamacji. Użytkowanie produktu niezgodnie z niniejszą instrukcją, nieautoryzowana ingerencja w konstrukcję, modyfikacja produktu poza określonym zakresem lub wymiana części nieoryginalnych stanowią naruszenie zamierzonego użytkowania. Użytkownik ponosi pełną odpowiedzialność za szkody lub obrażenia spowodowane niewłaściwym użytkowaniem i konserwacją.

Podane w niniejszej instrukcji obsługi poziomy emisji drgań i hałasu zostały zmierzone przy użyciu odpowiednich metod pomiarowych i mogą być wykorzystywane do porównywania produktów między sobą. Można je wykorzystać do przybliżonego oszacowania narażenia na wibracje i hałas. Podane poziomy wibracji i hałasu dotyczą większości zastosowań elektronarzędzia. Jeśli elektronarzędzie jest używane do różnych zadań, z różnymi narzędziami, różnymi technikami lub przy niewystarczającej konserwacji, poziom wibracji i hałasu może się zmieniać. Może to prowadzić do znacznego wzrostu lub spadku poziomu wibracji i hałasu w ciągu całego dnia pracy. Aby uzyskać dokładną ocenę narażenia na drgania i hałas, należy wziąć pod uwagę czas, w którym narzędzie jest wyłączone lub pracuje. Zawsze należy podejmować dodatkowe środki bezpieczeństwa w celu ochrony operatora przed skutkami wibracji i hałasu, takie jak regularna i prawidłowa konserwacja elektronarzędzi i instrumentów, utrzymywanie optymalnej temperatury pracy i innych istotnych warunków, właściwa organizacja procesów roboczych, odpowiedni sprzęt ochronny itp.

6. OPIS DZIAŁANIA

GŁÓWNY UCHWYT
Główny uchwyt (**1**) służy do pewnego trzymania pilarki i jej prowadzenia podczas cięcia. Został zaprojektowany tak, aby zapewniać stabilność i wygodny chwyt nawet podczas dłuższej pracy.

UCHWYT PRZEDNI
Uchwyt przedni (**4**) służy do trzymania pilarki drugą ręką w celu zapewnienia bezpieczeństwa i lepszej kontroli podczas cięcia. Pomaga stabilizować pilarkę i zmniejsza ryzyko niezamierzonego odchylenia.

OSŁONA OCHRONNA / HAMULEC BEZPIECZEŃSTWA
Osłona ochronna / hamulec bezpieczeństwa (**5**) pełni funkcję ochrony dłoni oraz hamulca łańcucha. W przypadku odbicia lub aktywacji łańcuch natychmiast się zatrzymuje, co zmniejsza ryzyko urazu.

OSŁONA PROWADNICY
Osłona prowadnicy (**6**) chroni prowadnicę i łańcuch podczas przechowywania lub transportu. Zapobiega urazom podczas obsługi oraz chroni łańcuch przed uszkodzeniem.

PROWADNICA
Prowadnica (**7**) prowadzi łańcuch i określa maksymalną głębokość oraz długość cięcia. Jest to metalowa część, po której łańcuch porusza się podczas cięcia.

ŁAŃCUCH
Łańcuch (**8**) jest częścią tnącą pilarki, która wykonuje właściwe cięcie drewna. Musi być prawidłowo napięty oraz regularnie smarowany i ostrzony, aby pracował efektywnie.

DŹWIGNIA UCHYLNA
Dźwignia uchylna (**9**) służy jako element sterujący do napinania łańcucha, umożliwiając łatwą regulację napięcia podczas konserwacji. Za pomocą dźwigni użytkownik luzuje lub dokręca mechanizm bez użycia narzędzi.

PRZYCISK BLOKADY WŁĄCZNIKA
Przycisk blokady włącznika (**10**) zapobiega przypadkowemu uruchomieniu pilarki. Aby ją włączyć, należy najpierw nacisnąć blokadę, a następnie główny włącznik.

GŁÓWNY WŁĄCZNIK
Główny włącznik (**11**) służy do uruchamiania i zatrzymywania pilarki. Po naciśnięciu uruchamia się silnik i łańcuch zaczyna się poruszać. Po zwolnieniu włącznika pilarka zatrzymuje się.

KOREK ZBIORNIKA OLEJU
Korek zbiornika oleju (**12**) zamyka otwór do uzupełniania oleju do smarowania łańcucha. Chroni zbiornik przed wyciekiem i zanieczyszczeniami.

ZBIORNIK OLEJU
Zbiornik oleju (**13**) służy jako rezerwuar oleju do automatycznego smarowania łańcucha. Regularne smarowanie jest ważne dla płynnej pracy łańcucha oraz ochrony prowadnicy.

POKRYWA BOCZNA

Pokrywa boczna (**14**) osłania i chroni wewnętrzne części mechaniczne, takie jak prowadzenie łańcucha i mocowanie prowadnicy.

MECHANIZM NAPINANIA ŁAŃCUCHA

Mechanizm napinania łańcucha (**15**) to wewnętrzny system, który przesuwa prowadnicę i tym samym reguluje napięcie łańcucha. Zapewnia prawidłowe ułożenie łańcucha na prowadnicy podczas pracy oraz optymalizuje żywotność łańcucha i prowadnicy.

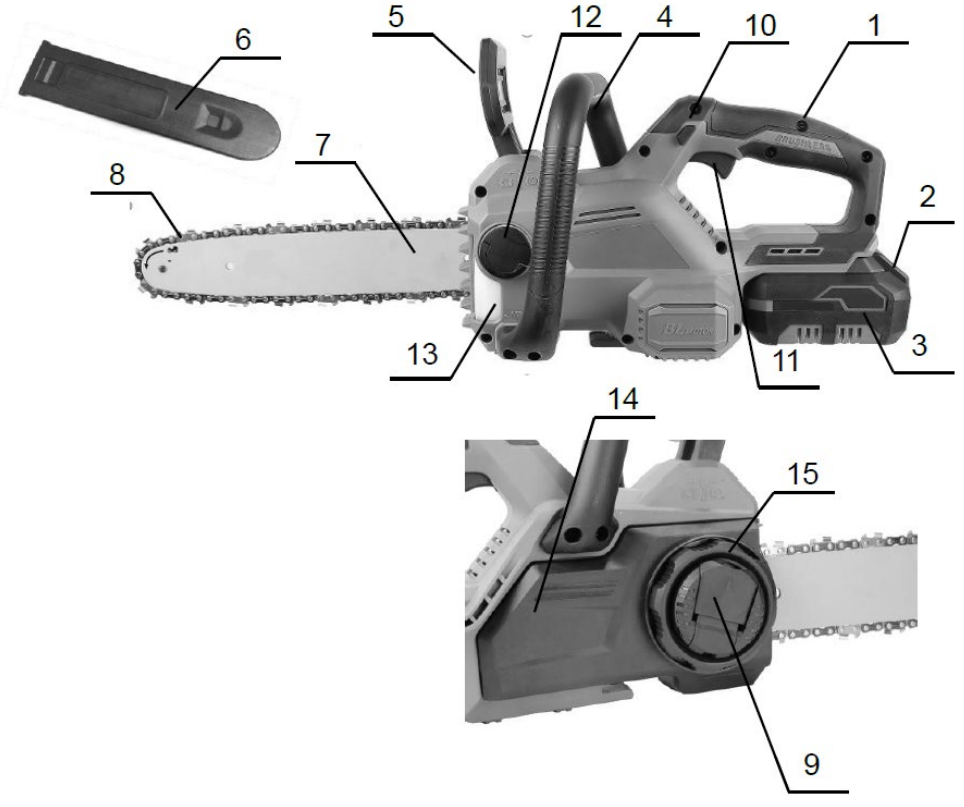

7. MONTAŻ I UŻYTKOWANIE

Aby zamontować akumulator, postępuj w następujący sposób:

A) Wyrównaj rowki na górnej stronie akumulatora z odpowiednimi prowadnicami w gnieździe urządzenia i wsuwaj akumulator do urządzenia z lekkim naciskiem, aż usłyszysz charakterystyczne „kliknięcie”. W tym momencie akumulator jest prawidłowo zamontowany.
B) Aby wyjąć akumulator, naciśnij i przytrzymaj przycisk znajdujący się z przodu akumulatora, a następnie wysuń go na zewnątrz z urządzenia.

UWAGA!

- Zawsze wkładaj akumulator do urządzenia prawidłowo, na pełną długość gniazda. Jeśli akumulator nie jest prawidłowo zamontowany, może się poluzować i wypaść z urządzenia, co może spowodować uszkodzenie akumulatora lub obrażenia osób.
- Nigdy nie wkładaj akumulatora do urządzenia na siłę! Jeśli nie można go wsunąć bez problemu przy użyciu jedynie lekkiego nacisku, oznacza to, że nie jest wkładany prawidłowo!

GŁÓWNY WŁĄCZNIK

Piła jest wyposażona w przycisk blokady, który zapobiega przypadkowemu uruchomieniu. Piły nie można uruchomić samym naciśnięciem głównego włącznika – zawsze musi być jednocześnie naciśnięty przycisk blokady. Jeżeli piła uruchamia się bez naciśnięcia blokady, natychmiast przestań jej używać i oddaj ją do autoryzowanego serwisu.

<u>Jak uruchomić pilarkę:</u>

1. Najpierw naciśnij przycisk blokady.
2. Następnie naciśnij główny włącznik. Hamulec bezpieczeństwa musi być ustawiony w pozycji skierowanej na zewnątrz od użytkownika, w przeciwnym razie piła się nie uruchomi.
3. Po zwolnieniu głównego włącznika piła się zatrzyma.

UWAGA!

- Nigdy nie blokuj przycisku blokady przy użyciu zewnętrznych środków tak, aby był stale wciśnięty – jest to element bezpieczeństwa, który aktywnie zapobiega przypadkowemu uruchomieniu.
- Przed włożeniem akumulatora zawsze sprawdź, czy włącznik działa prawidłowo i po zwolnieniu wraca do pozycji „Wyłączone”.
- Nie naciskaj głównego włącznika na siłę bez wcześniejszego naciśnięcia przycisku blokady – może to spowodować uszkodzenie włącznika.

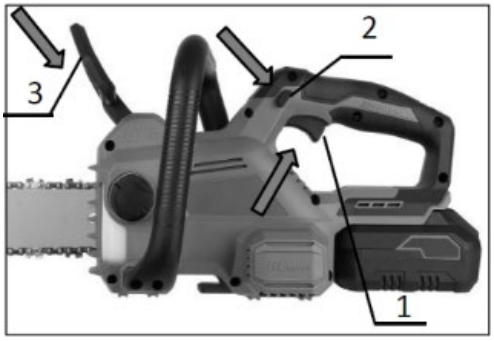

1) Główny włącznik
2) Przycisk blokady
3) Przednia osłona ochronna / hamulec

KONTROLA HAMULCA BEZPIECZEŃSTWA ŁAŃCUCHA

Przed kontrolą zawsze trzymaj piłę pewnie obiema rękami – jedną ręką za tylny uchwyt, a drugą za uchwyt przedni. Prowadnica ani łańcuch nie mogą dotykać żadnego przedmiotu podczas uruchamiania.

1. Naciśnij przycisk blokady włącznika, a następnie główny włącznik, jednocześnie naciskając palcem przednią osłonę ochronną do tyłu – łańcuch musi natychmiast się uruchomić.
2. Następnie popchnij przednią osłonę ochronną do przodu grzbietem dłoni – łańcuch musi natychmiast się zatrzymać.

Jeżeli łańcuch nie zatrzyma się natychmiast, w żadnym wypadku nie używaj piły i skontaktuj się ze sprzedawcą lub autoryzowanym serwisem.

1) Przednia osłona ochronna / hamulec

KONTROLA HAMULCA DOBIEGOWEGO

Uruchom piłę, a następnie całkowicie zwolnij główny włącznik. Łańcuch musi zatrzymać się w ciągu 1 sekundy. Jeżeli się nie zatrzyma, nie używaj piłę i skontaktuj się ze sprzedawcą lub autoryzowanym serwisem.

MONTAŻ / DEMONTAŻ ŁAŃCUCHA

Przed jakąkolwiek manipulacją zawsze wyłącz piłę i wyjmij akumulator. Podczas pracy z łańcuchem używaj rękawic ochronnych. Po zakończeniu pracy pozostaw łańcuch i prowadnicę do ostygnięcia – mogą być gorące.

Demontaż łańcucha

1. Podnieś dźwignię (uchylną) i jednocześnie naciśnij na jej krawędź.

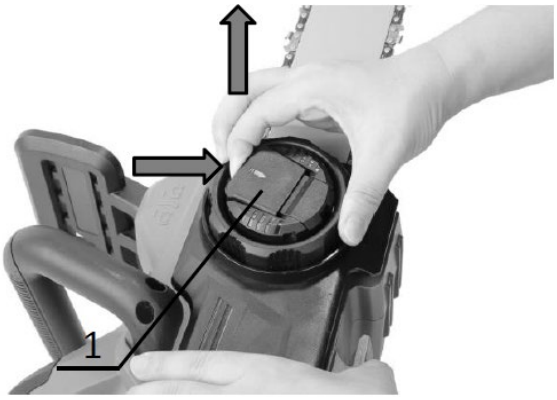

2. Obróć dźwignię w kierunku przeciwnym do ruchu wskazówek zegara, aż zwolni się pokrywa koła łańcuchowego (pokrywa boczna).

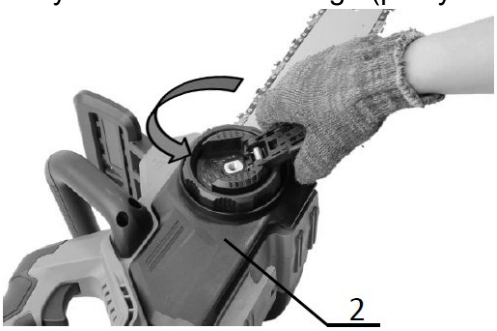

3. Zdejmij pokrywę i wyjmij prowadnicę wraz z łańcuchem z korpusu piły.

Montaż łańcucha

1. Sprawdź prawidłowy kierunek łańcucha – oznaczenie na łańcuchu wskazuje kierunek ruchu.
2. Załóż łańcuch na górną część prowadnicy, a drugi koniec umieść wokół koła łańcuchowego.
3. Umieść prowadnicę z powrotem w pierwotnym położeniu na korpusie piły.

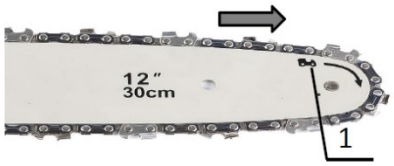

1) Oznaczenie łańcucha
2) Koło łańcuchowe

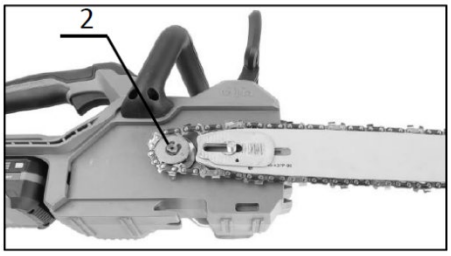

4. Załóż pokrywę koła łańcuchowego: wyrównaj występ pokrywy z rowkiem w korpusie piły i jednocześnie wsuń jej wypustki w odpowiednie otwory.

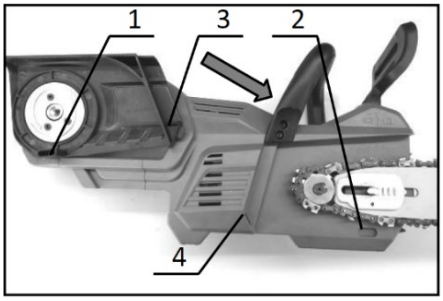

1) Występ (przedni)
2) Rowek (przedni)
3) Występ (tylny)
4) Rowek (tylny)

5. Dociśnij pokrywę i lekko przesuń prowadnicę do przodu lub do tyłu, aż zaskoczy na miejsce.
6. Obracaj pokrętło napinające zgodnie z ruchem wskazówek zegara i kontroluj napięcie łańcucha. Prawidłowe napięcie jest wtedy, gdy przy pociągnięciu łańcucha z siłą około 1 kg powstaje szczelina 5–7 mm między łańcuchem a prowadnicą.

7. Obróć dźwignię zgodnie z ruchem wskazówek zegara, aż pokrywa będzie mocno zamocowana, a następnie przywróć dźwignię do pierwotnej pozycji.

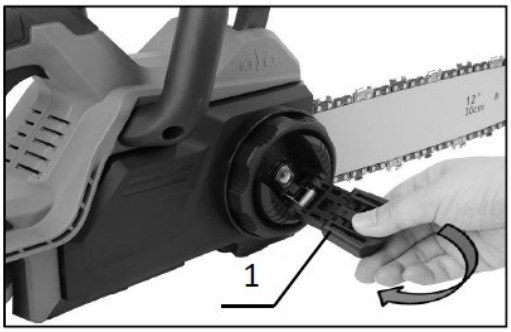

REGULACJA NAPIĘCIA ŁAŃCUCHA

Łańcuch może się poluzować po dłuższym użytkowaniu, dlatego należy regularnie kontrolować jego napięcie. Łańcuch nie może być zbyt mocno napięty (ryzyko uszkodzenia łańcucha i prowadnicy) ani zbyt luźny (może spaść z prowadnicy i spowodować uraz).

1. Podnieś dźwignię i lekko obróć ją w kierunku przeciwnym do ruchu wskazówek zegara, aby delikatnie poluzować pokrywę.

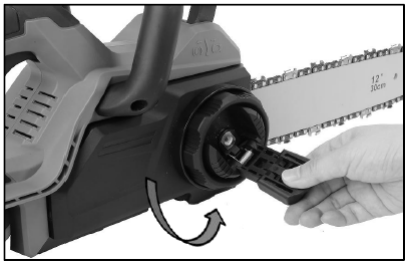

2. Obracaj pokrętło napinające zgodnie z ruchem wskazówek zegara, aż dolna część łańcucha prawidłowo wejdzie w rowek prowadnicy.

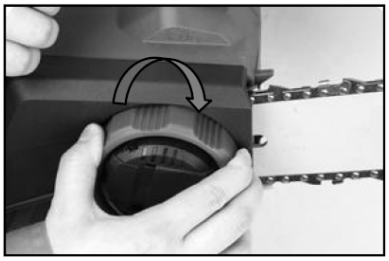

3. Lekko przytrzymaj prowadnicę i zabezpiecz pokrywę, obracając dźwignię zgodnie z ruchem wskazówek zegara.

4. Przywróć dźwignię do pierwotnej pozycji.

SMAROWANIE ŁAŃCUCHA

Łańcuch jest automatycznie smarowany podczas pracy. Regularnie sprawdzaj poziom oleju w zbiorniku przez okienko kontrolne.

Uzupełnianie oleju

1. Połóż piłę na boku.
2. Podnieś dźwignię i obróć ją w kierunku przeciwnym do ruchu wskazówek zegara – w ten sposób odkręcisz korek zbiornika oleju.
3. Uzupełnij odpowiedni olej do smarowania łańcucha i prowadnicy.
4. Po uzupełnieniu mocno zakręć korek.

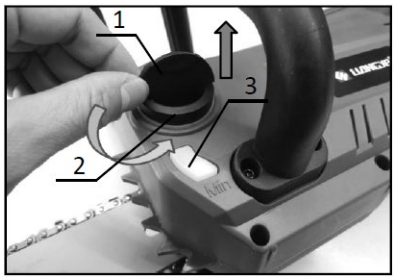

1) Dźwignia
2) Korek zbiornika
3) Okienko zbiornika
4) Zbiornik oleju

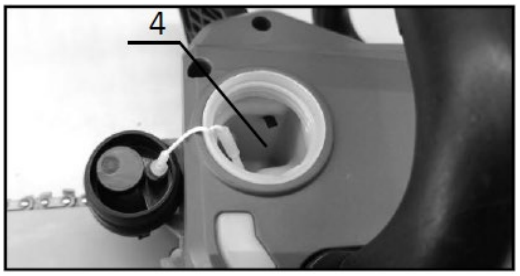

UWAGA!

- Przy pierwszym napełnianiu lub po całkowitym opróżnieniu zbiornika napełnij olej do dolnej krawędzi szyjki wlewu.
- Używaj wyłącznie oleju przeznaczonego do smarowania prowadnic pilarek łańcuchowych lub oleju równoważnego.
- Nie używaj zanieczyszczonego oleju ani oleju zawierającego kurz i cząstki stałe.
- Przed rozpoczęciem cięcia zawsze sprawdź, czy korek zbiornika jest prawidłowo i mocno dokręcony oraz czy ilość oleju jest wystarczająca.

PRACA Z PIŁĄ

Podczas pracy zawsze trzymaj piłę pewnie obiema rękami oraz zachowuj stabilną pozycję i równowagę. Nigdy nie wychylaj się nadmiernie podczas cięcia i trzymaj ciało poza linią ruchu łańcucha. Praca z pilarką powinna być wykonywana w sposób zapewniający bezpieczeństwo Twoje oraz otoczenia.

Zalecenia przy pierwszym użyciu

Osoba początkująca powinna najpierw ćwiczyć cięcie na bezpiecznym podparciu (np. na kozłach). Zawsze bezpiecznie podpieraj przycięte drewno i nigdy nie przytrzymuj go stopą ani nie pozwalaj, aby trzymała je inna osoba. Okrągłe elementy zabezpiecz przed obracaniem się.

Prawidłowe prowadzenie piły podczas cięcia

Przed włączeniem pilarki przyłóż dolną część korpusu pilarki do gałęzi lub materiału. Wykonuj cięcie płynnie, głównie wykorzystując ciężar pilarki — nie dociskaj jej nadmiernie. Jeżeli nie można przeciąć drewna jednym ruchem, kontynuuj lekkim naciskiem i lekko cofnij piłę, następnie ponownie oprzyj ząb oporowy niżej i dokończ cięcie.

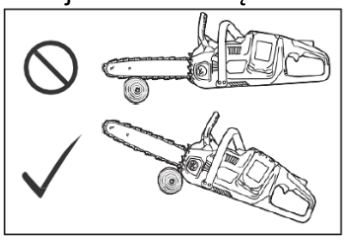

CIĘCIE KŁÓD

1. Oprzyj dolną część korpusu piły o cięte drewno.
2. Przy pracującym łańcuchu prowadź cięcie, lekko unosząc piłę tylnym uchwytem i prowadząc ją przednim uchwytem. Używaj zęba oporowego jako punktu obrotu.
3. Kontynuuj cięcie, wywierając lekki nacisk na przedni uchwyt i jednocześnie lekko cofając piłę. Przesuń ząb oporowy niżej i kontynuuj cięcie.

Dodatkowe zasady cięcia

- Przy wykonywaniu kilku cięć wyłączaj piłę pomiędzy kolejnymi cięciami.
- Nigdy nie używaj górnej krawędzi prowadnicy do cięcia – jeśli łańcuch się zakleszczy, piła może gwałtownie odbić w Twoim kierunku. Zawsze tnij dolną częścią prowadnicy, aby piła odchylała się od ciała.

Cięcie drewna z naprężeniem wewnętrznym

Jeżeli drewno jest naprężone, najpierw wykonaj cięcie po stronie ściskanej (A). Następnie dokończ cięcie po stronie rozciąganej (B). Zapobiegnie to zakleszczeniu prowadnicy.

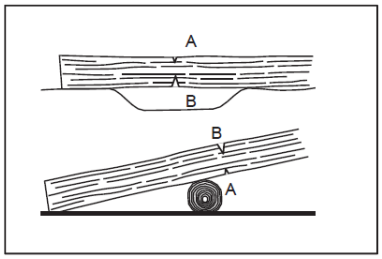

OKRZESYWANIE

Okrzesywanie może być wykonywane wyłącznie przez osoby przeszkolone, ponieważ istnieje zwiększone ryzyko odbicia (kickback). Jeżeli to możliwe, podczas okrzesywania oprzyj piła o pień drzewa, aby zapewnić lepszą kontrolę. Nigdy nie tnij końcówką prowadnicy i zwracaj szczególną uwagę na gałęzie znajdujące się pod naprężeniem. Nie tnij niezabezpieczonych gałęzi od spodu i nie stój na powalonym pniu podczas okrzesywania.

ŚCINANIE DRZEW

Ścinanie drzew może być wykonywane wyłącznie przez osoby przeszkolone – jest to praca niebezpieczna. Przed rozpoczęciem ścinania zawsze przestrzegaj lokalnych przepisów oraz zasad bezpieczeństwa.

Przed rozpoczęciem ścinania upewnij się, że:

- W pobliżu znajdują się wyłącznie osoby zaangażowane w ścinanie i w pełni koncentrują się na wykonywanej czynności.
- Każda osoba uczestnicząca w ścinaniu ma zapewnioną wolną drogę ewakuacji pod kątem około 45° po obu stronach kierunku obalania drzewa. Uwzględnij również ryzyko potknięcia się o przeszkody i w razie potrzeby usuń je wcześniej.
- Podstawa pnia jest oczyszczona z obcych przedmiotów, korzeni i gałęzi.
- W kierunku planowanego upadku drzewa nie znajdują się osoby ani obiekty w minimalnej odległości 2,5-krotności wysokości drzewa.

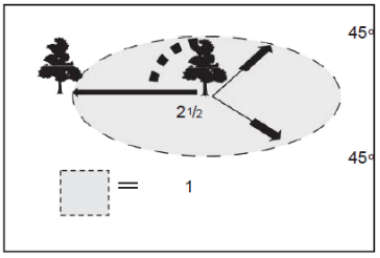

W przypadku każdego drzewa należy również uwzględnić:

- kierunek pochylenia drzewa
- suche lub luźne gałęzie
- wysokość drzewa
- naturalny zwis
- czy drzewo nie jest spróchniałe
- warunki pogodowe

PROCEDURA ŚCINANIA

1. **Wykonaj podcięcie kierunkowe (rzaz podcinający)**

Podcięcie kierunkowe wykonuj jak najbliżej ziemi. Najpierw wykonaj poziome cięcie na głębokość około 1/5 do 1/3 średnicy pnia. Następnie wykonaj cięcie ukośne, które połączy się z cięciem poziomym. Nigdy nie wykonuj podcięcia zbyt głęboko – określa ono kierunek upadku drzewa i prowadzi je podczas obalania. Podcięcie musi być wykonane po stronie, w którą drzewo ma upaść.

2. **Przygotuj i oczyść drogę ucieczki**

Zaplanuj i oczyść drogę ucieczki jeszcze przed rozpoczęciem cięcia. Droga ucieczki powinna prowadzić ukośnie do tyłu od przewidywanego kierunku upadku drzewa.

3. **Wykonaj rzaz ścinający (tylny)**

Rzez ścinający wykonaj nieco wyżej niż dolne cięcie podcięcia kierunkowego. Rzez ten musi być dokładnie poziomy. Między rzazem ścinającym a podcięciem pozostaw około 1/10 średnicy pnia – ta nieprzecięta część tworzy tzw. zawias, który kontroluje drzewo podczas upadku. W odpowiednim momencie wstaw kliny do rzazu ścinającego.

4. **Ważne ostrzeżenie – nigdy nie przecinaj zawiasu całkowicie**

W żadnym wypadku nie przecinaj zawiasu całkowicie – drzewo mogłoby upaść w sposób niekontrolowany. Do rozszerzania rzazu ścinającego używaj wyłącznie klinów plastikowych lub aluminiowych o odpowiednich rozmiarach.

KWALIFIKACJE

Do obsługi i użytkowania tego urządzenia nie są wymagane żadne specjalne kwalifikacje ani szkolenia. Konieczne jest jednak bezwzględne zapoznanie się i przestrzeganie wszystkich instrukcji zawartych w niniejszej instrukcji obsługi oraz wszystkich aktualnie obowiązujących środków bezpieczeństwa związanych z miejscem użytkowania urządzenia.

RYZYKA RESZTKOWE

- Używaj odpowiednich środków ochrony osobistej, takich jak okulary ochronne, przyłbice, rękawice, odpowiednie obuwie i odzież robocza.
- Nigdy nie usuwaj osłon ochronnych ani innych stałych elementów bezpieczeństwa. Może to prowadzić do poważnych obrażeń.

- Przed uruchomieniem urządzenia sprawdź miejsce pracy i usuń z niego wszystkie niebezpieczne lub nieodpowiednie przedmioty. Upewnij się, że wszystkie elementy są prawidłowo zamontowane i solidnie przymocowane.
- Niewystarczające oświetlenie podczas pracy zwiększa ryzyko wypadku. Zapewnij odpowiednie oświetlenie stanowiska pracy.

OGÓLNE WSKAZÓWKI DOTYCZĄCE PRACY Z AKUMULATOROWĄ PILARKĄ ŁAŃCUCHOWĄ

1. Przed każdym użyciem sprawdź stan pilarki – w szczególności napięcie łańcucha, stan prowadnicy oraz poziom oleju w zbiorniku.
2. Używaj odpowiednich środków ochrony osobistej – co najmniej okularów ochronnych, rękawic i solidnego obuwia; zalecana jest również ochrona słuchu i odpowiednia odzież robocza.
3. Zawsze trzymaj pilarkę obiema rękami – jedną ręką za tylny uchwyt, a drugą za przedni uchwyt, aby zapewnić stabilną i bezpieczną pracę.
4. Przyjmij stabilną pozycję – stój pewnie na podłożu, nie pracuj z niestabilnych miejsc i zachowuj równowagę przez cały czas cięcia.
5. Nigdy nie tnij, zagłębiając końcówkę prowadnicy – grozi to odbiciem (gwałtownym odrzutem pilarki w kierunku operatora).
6. Tnij płynnie i bez nadmiernego nacisku – pilarka powinna ciąć samodzielnie; zbyt duży nacisk zwiększa ryzyko zakleszczenia łańcucha i przeciążenia silnika. Regularnie kontroluj ostrość i jakość cięcia.
7. Przed rozpoczęciem cięcia zawsze pozwól łańcuchowi osiągnąć pełne obroty – dopiero potem przyłóż pilarkę do materiału.
8. Nigdy nie pracuj w pobliżu innych osób – zachowuj bezpieczną odległość i pilnuj, aby nikt nie wchodził w strefę pracy.
9. Drewno zawsze odpowiednio zabezpiecz – nie może się przesuwać ani obracać podczas cięcia; nigdy nie przytrzymuj go nogą ani ręką.
10. W przypadku przerwy w pracy wyłącz pilarkę – pomiędzy cięciami, podczas odkładania lub przenoszenia zawsze wyłącz urządzenie i aktywuj hamulec bezpieczeństwa.
11. Podczas konserwacji lub wymiany łańcucha zawsze wyjmuj akumulator – zapobiega to przypadkowemu uruchomieniu pilarki.
12. Regularnie kontroluj smarowanie łańcucha – łańcuch i prowadnica muszą być prawidłowo smarowane, w przeciwnym razie szybko się zużyją.
13. Nie używaj pilarki z uszkodzonym lub tępym łańcuchem – zwiększa to ryzyko odbicia i pogarsza efektywność cięcia.
14. Podczas cięcia drewna pod naprężeniem zachowaj szczególną ostrożność – drewno może pęknąć lub zakleszczyć prowadnicę; tnij w bezpiecznej pozycji i postępuj zgodnie z zaleceniami.
15. Nigdy nie używaj pilarki w deszczu ani w wilgotnym środowisku – grozi to uszkodzeniem urządzenia i zwiększonym ryzykiem wypadku.
16. Po zakończeniu pracy oczyść pilarkę – usuń trociny z obszaru prowadnicy, pokrywy i otworów wentylacyjnych, sprawdź stan łańcucha i w razie potrzeby uzupełnij olej.
17. Podczas przenoszenia zawsze używaj osłony prowadnicy – chroni łańcuch i otoczenie oraz zmniejsza ryzyko urazu.
18. Przechowuj pilarkę w suchym i bezpiecznym miejscu – poza zasięgiem dzieci, z wyjętym akumulatorem i założoną osłoną prowadnicy.

8. CZYSZCZENIE I KONSERWACJA

KONSERWACJA

- Nigdy nie używaj benzyny, rozcieńczalników, alkoholu ani podobnych substancji. Mogą one powodować odbarwienia, deformacje lub pęknięcia urządzenia.
- Aby utrzymać produkt w bezpiecznym i niezawodnym stanie, wszelkie naprawy mogą być wykonywane wyłącznie przez producenta lub autoryzowany serwis, a do napraw należy zawsze stosować wyłącznie oryginalne części zamienne.

UWAGA!

- Przed wykonaniem jakiejkolwiek kontroli lub konserwacji zawsze upewnij się, że urządzenie jest wyłączone, a akumulator wyjęty.

OSTRZENIE ŁAŃCUCHA

- Zalecana średnica pilnika do łańcucha 3/8” – 4,0 mm

Łańcuch należy naostrzyć, jeśli podczas cięcia powstaje drobny „mączysty” pył zamiast wiórów, jeśli łańcuch słabo wnika w drewno nawet przy większym nacisku, jeśli krawędź tnąca jest widocznie uszkodzona lub jeśli pilarka ściąga na jedną stronę (często z powodu nierównomiernego ostrzenia lub uszkodzenia jednej strony łańcucha). Zaleca się ostrzyć często i niewielkimi ruchami – zazwyczaj wystarczą dwa do trzech pociągnięć pilnikiem. Jeżeli łańcuch był ostrzony wielokrotnie, zaleca się oddanie go do profesjonalnego ostrzenia w autoryzowanym serwisie. Wymień łańcuch, jeśli uszkodzenia są znaczne i nie można ich usunąć pilnikiem.

CZYSZCZENIE PROWADNICY

W rowku prowadnicy podczas pracy gromadzą się trociny i drobne cząstki, które mogą go zatkać i pogorszyć przepływ oleju. Dlatego rowek prowadnicy należy czyścić zawsze podczas ostrzenia lub wymiany łańcucha. Regularne czyszczenie wydłuża żywotność prowadnicy i łańcucha oraz zapewnia prawidłowe smarowanie.

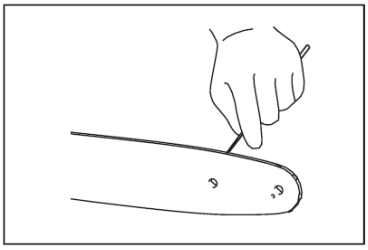

CZYSZCZENIE POKRYWY KOŁA ŁAŃCUCHOWEGO

Podczas użytkowania wewnątrz pokrywy koła łańcuchowego gromadzą się trociny i pył. Zdejmij pokrywę koła łańcuchowego oraz łańcuch z piły, a następnie dokładnie usuń wszystkie zanieczyszczenia. Regularne czyszczenie tego obszaru zapewnia prawidłową pracę piły i zmniejsza zużycie jej elementów.

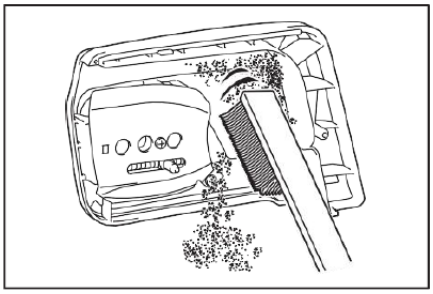

CZYSZCZENIE DYSZY OLEJOWEJ (SMAROWANIE)

Podczas pracy w otworze mogą gromadzić się kurz i drobne cząstki, które ograniczają dopływ oleju i powodują niewystarczające smarowanie łańcucha. Jeżeli zauważysz słabe smarowanie (na przykład w górnej części prowadnicy), należy wyczyścić otwór według poniższej procedury.

Procedura czyszczenia

1. Zdejmij pokrywę koła łańcuchowego i wyjmij łańcuch z piły.
2. Za pomocą płaskiego śrubokręta z wąskim trzpieniem (lub podobnego narzędzia) usuń z otworu kurz i zanieczyszczenia.
3. Włóż akumulator do pilarki i krótko naciśnij włącznik, aby olej wypłukał poluzowane zanieczyszczenia z otworu.
4. Następnie ponownie wyjmij akumulator i zamontuj z powrotem pokrywę oraz łańcuch.

1) Dysza olejowa

WYMIANA KOŁA ŁAŃCUCHOWEGO

Zużyte koło łańcuchowe uszkadza nowy łańcuch, dlatego w takim przypadku należy je wymienić. Przed montażem nowego łańcucha zawsze sprawdź stan koła łańcuchowego. Podczas wymiany należy zawsze zastosować nowy pierścień zabezpieczający oraz zachować prawidłową orientację koła łańcuchowego zgodnie z ilustracją w instrukcji. W razie potrzeby zalecamy powierzenie tej czynności przeszkolonemu specjaliście, sprzedawcy urządzenia lub autoryzowanemu serwisowi.

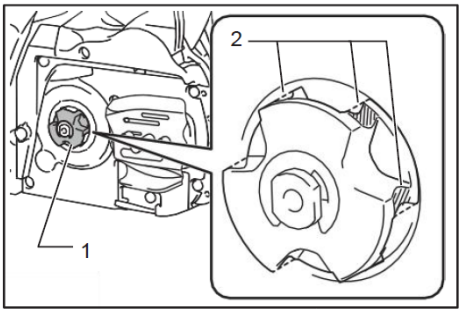

1) Koło zębate
2) Obszar zużycia

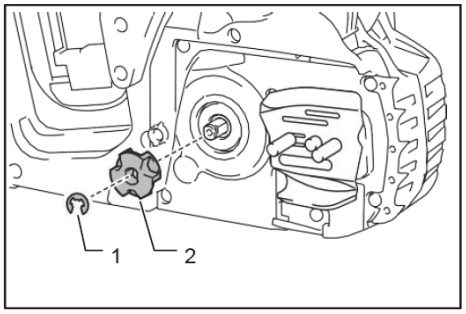

1) Pierścień zabezpieczający
2) Koło zębate

ŻYWOTNOŚĆ

Żywotność produktu w dużej mierze zależy od intensywności użytkowania oraz prawidłowego przestrzegania zaleceń zawartych w niniejszej instrukcji obsługi (przestrzeganie tych zaleceń optymalizuje żywotność produktu). Jeżeli akumulatorowe nożyce do żywopłotu są uszkodzone, muszą zostać wycofane z eksploatacji i wyraźnie oznaczone jako zabronione do dalszego użytkowania do czasu usunięcia usterki.

UTYLIZACJA

PRZESTRZEGAJ WSZYSTKICH OBOWIĄZUJĄCYCH PRZEPISÓW OCHRONY ŚRODOWISKA!

Przy ostatecznym wycofaniu urządzenia z eksploatacji (po zakończeniu jego żywotności) należy uwzględnić ochronę środowiska oraz możliwości recyklingu (ogólnie):

- Zutylizuj potencjalnie niebezpieczne odpady (np. elektronikę, elementy z powłoką powierzchniową itp.) zgodnie z przepisami, oddziel tworzywa sztuczne i przekaż je do odpowiedniego recyklingu. Oddziel elementy metalowe według rodzaju w celu przekazania na złom.
- Właściciel urządzenia ma obowiązek postępować zgodnie z przepisami o gospodarce odpadami w celu ochrony zdrowia i środowiska. Powstałe odpady należy przekazać uprawnionym podmiotom zajmującym się ich unieszkodliwianiem. Dotyczy to w szczególności metali, środków smarnych, tworzyw sztucznych itp.

W przypadku utylizacji odpadów na terenie UE podstawowe ramy polityki Unii Europejskiej w zakresie gospodarki odpadami określa dyrektywa Rady 75/442/EWG w sprawie odpadów, zmieniona dyrektywą Rady 91/156/EWG. Utylizacja odpadów poza terytorium Republiki Czeskiej podlega ogólnie obowiązującym przepisom prawnym państwa, w którym utylizacja jest przeprowadzana.

ROZWIĄZYWANIE PROBLEMÓW

Zanim zwrócisz się o naprawę, najpierw przeprowadź własną kontrolę. Jeśli znajdziesz problem, który nie został wyjaśniony w instrukcji obsługi, nie próbuj samodzielnie demontować i naprawiać narzędzia. Zapytaj autoryzowany serwis producenta lub dostawcy sprzętu, który do napraw zawsze używa oryginalnych części zamiennych.

PROBLEM	MOŻLIWA PRZYCZYNA	ROZWIĄZANIE
Nie można uruchomić urządzenia.	Nie włożono baterii.	Włóż naładowaną baterię.
	Wyczerpana lub uszkodzona bateria.	Opłata lub wymienić baterię.
Silnik po chwili sam się wyłączy.	Niski poziom baterii.	Opłata lub wymienić baterię.
Silnik nie osiąga maksymalnej prędkości.	Bateria jest włożona nieprawidłowo.	Włóż baterię zgodnie z instrukcjami zawartymi w niniejszej instrukcji.
	Poziom naładowania baterii spada.	Opłata lub wymienić baterię.
	Jednostka sterująca nie działa prawidłowo.	Zleć naprawę urządzenia autoryzowanemu serwisowi.
Łańcuch piły jest niedostatecznie nasmarowany.	Jednostka sterująca nie działa prawidłowo.	Uzupełnij olej zgodnie z zaleceniami w instrukcji.
Nadmierne wibracje: - natychmiast wyłącz urządzenie!	Luźna prowadnica lub łańcuch.	Wyreguluj prowadnicę i napięcie łańcucha, aby uzyskać prawidłowe napięcie.
	Jednostka sterująca nie działa prawidłowo.	Zleć naprawę urządzenia autoryzowanemu serwisowi.

INSTRUKCJE DOTYCZĄCE KONSERWACJI REGULARNEJ

Aby zapewnić długą żywotność, zapobiec uszkodzeniom i zapewnić pełną funkcjonalność elementów zabezpieczających, konieczna jest regularna konserwacja. Roszczenia gwarancyjne mogą być uznane tylko wtedy, gdy prace te są wykonywane regularnie i prawidłowo. Nieprzestrzeganie zalecanych prac konserwacyjnych może prowadzić do wypadków i obrażeń! Użytkownik pilarki łańcuchowej nie może wykonywać żadnych czynności konserwacyjnych, które nie zostały opisane w tym podręczniku użytkownika. Wszelkie prace konserwacyjne nie wyszczególnione w niniejszej instrukcji obsługi mogą być wykonywane wyłącznie przez autoryzowane centrum serwisowe.

Sprawdź pozycję / okres		Przed rozpoczęciem	Codziennie	Tygodniowo	Kwartalny	Rocznie	Przed przechowywaniem
Całe urządzenie	Kontrola.	✓	-	-	-	-	-
	Czyszczenie..	-	✓	-	-	-	-
	Sprawdź w autoryzowanym serwisie.	-	-	-	-	✓	✓
Łańcuch	Kontrola.	✓	-	-	-	-	-
	Szlifowanie, w razie potrzeby.	-	-	-	-	-	✓
Sztabka	Kontrola.	✓	✓	-	-	-	-
	Usuń z urządzenia	-	-	-	-	-	✓
Hamulec łańcucha	Sprawdzenie funkcji	✓	-	-	-	-	-
	Regularnie zlecaj kontrolę autoryzowanemu serwisowi.	-	-	-	✓	-	-
Wyłącznik główny	Kontrola.	✓	-	-	-	-	-
Przycisk bezpieczeństwa	Kontrola.	✓	-	-	-	-	-
Śruby a nakrętki	Kontrola.	-	-	✓	-	-	-

9. AKCESORIA

Kup nasze dodatki!

Korzystanie z nieoryginalnych akcesoriów lub przystawek innych firm może stwarzać ryzyko obrażeń ciała lub uszkodzenia mienia. Używaj akcesoriów lub przystawek tylko do określonego celu. Jeśli potrzebujesz pomocy w uzyskaniu dalszych informacji na temat odpowiednich akcesoriów, skontaktuj się ze sprzedawcą lub producentem tego urządzenia.

Poniższe elementy mogą nie być zawarte w pakiecie, ale mogą okazać się przydatne:

- Akumulatory Li-Ion i ładowarki
- Łańcuchy zamienne i pilniki
- Oryginalne części zamienne

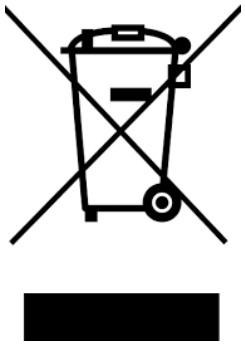	Prawidłowe usuwanie produktu (zużyty sprzęt elektryczny i elektroniczny) Oznaczenie umieszczone na produkcie lub w odnoszących się do niego tekstach wskazuje, że po upływie okresu użytkowania nie należy go usuwać z innymi odpadami pochodzącymi z gospodarstw domowych. Aby uniknąć szkodliwego wpływu na środowisko naturalne i zdrowie ludzi wskutek niekontrolowanego usuwania odpadów, prosimy o oddzielenie produktu od innego typu odpadów oraz odpowiedzialny recykling w celu promowania ponownego użycia zasobów materialnych jako stałej praktyki. W celu uzyskania informacji na temat miejsca i sposobu bezpiecznego dla środowiska recyklingu tego produktu użytkownicy w gospodarstwach domowych powinni skontaktować się z punktem sprzedaży detalicznej, w którym dokonali zakupu produktu lub z organem władz lokalnych. Użytkownicy w firmach powinni skontaktować się ze swoim dostawcą i sprawdzić warunki umowy zakupu. Produktu nie należy usuwać razem z innymi odpadami komercyjnymi.

10. O NAS

Firma XTline jest producentem narzędzi ręcznych, elektronarzędzi przewodowych i bezprzewodowych. Nasza sieć sprzedaży złożona jest z sieci sklepów wyspecjalizowanych w sprzedaży narzędzi, prowadzonych przez sympatyczny i profesjonalny personel, a także rzemieślników i profesjonalnych wykonawców z różnych dziedzin, chętnie służacych radą i pomocą w wyborze odpowiedniego narzedzia

Nasza marka powstała, aby rzetelnie służyć naszym klientom czyniąc ich pracę przyjemną i satysfakcjonującym doświadczeniem. Wszystkie nasze produkty są serwisowane oryginalnymi częściami zamiennymi na terenie Republiki Czeskiej i testowane przez doświadczonych specjalistów.
Nasza szeroka oferta składa się z pięciu podstawowych kategorii:

- **Elektronarzędzia (w tym bezprzewodowe)**
- **Narzędzia ręczne**
- **Warsztat**
- **Budownictwo**
- **Ogród**

Każdy członek naszego zespołu wykonuje swoje zadania rzetelnie, profesjonalnie i w najlepszy możliwy sposób. Cieszymy sie zadowolonymi klientami, rzemieślnikami i właścicielami firm, którzy lubią pracować z narzędziami XTLINE, identyfikując się z naszym mottem:

XTLINE®

PROFESSIONAL TOOLS

Stworzone dla wybitnych projektów.

Producent: XTline s.r.o., Ruda 175, 594 01, Republika Czeska
www.xtline.cz; info@xtline.com

XTLINE®

PROFESSIONAL TOOLS

ORIGINAL INSTRUCTION MANUAL

EN

CORDLESS BRUSHLESS CHAINSAW 18 V

XT102871

Born for outstanding projects.

CONTENT

1. PRODUCT DESCRIPTION
   1.1 TECHNICAL PARAMETERS
2. INTRODUCTION
3. PICTOGRAMS AND THEIR MEANING
4. SAFETY INSTRUCTIONS
   4.1. Electrical and battery safety
   4.2. Personal safety
   4.3. Work area safety
   4.4. Battery tool use and care
   4.5. Service and responsibility
   4.6. Safety instructions for batteries
   4.7. Tips and tricks for longer battery life
   4.8. Battery pack installing and removal
   4.9. Battery charging
   4.10. Indication of remaining battery capacity
   4.11. Protection system of the battery/device
   4.12. Battery storage
   4.13. General terms and conditions of liability for product defects
5. INTENDED USE
6. FUNCTIONAL DESCRIPTION
7. ASSEMBLY AND OPERATION
8. CLEANING AND MAINTENANCE
9. ACCESSORY
10. ABOUT US

1. PRODUCT DESCRIPTION

Technical data is a subject to change. Images and drawings may be illustrative only due to the continuous optimization process. Typographical errors reserved.

1. Main handle
2. Battery release button
3. Battery (not included)
4. Front handle
5. Protective guard / safety brake
6. Blade bar cover
7. Guide bar
8. Chain
9. Flip lever
10. Switch lock button
11. Main switch
12. Oil tank cap
13. Oil tank
14. Side cover
15. Chain tensioning mechanism

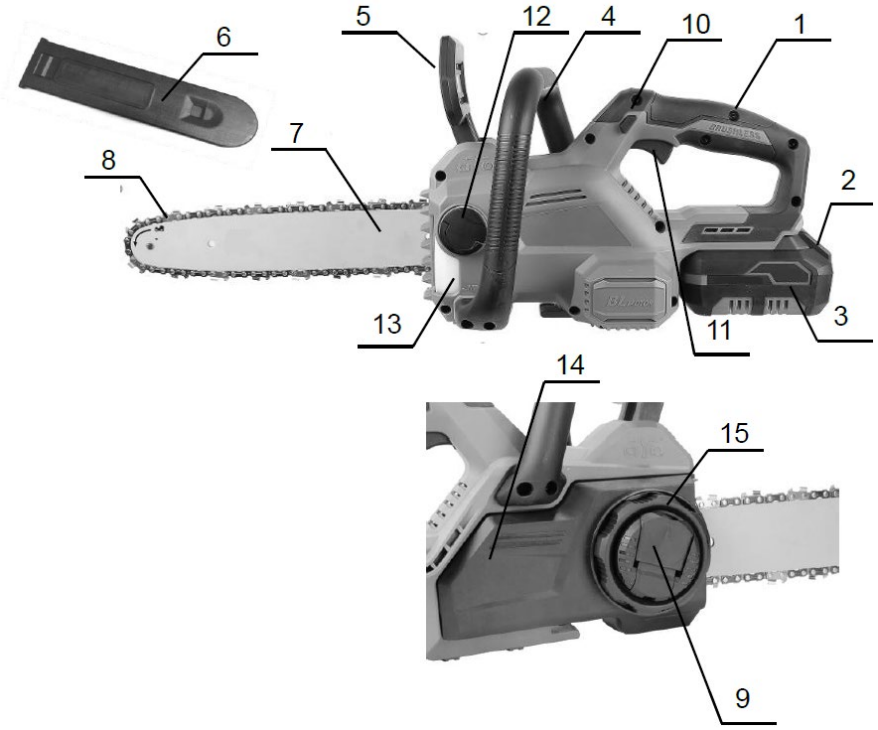

1.1 TECHNICAL PARAMETERS

Model	ZCS777-5L
Voltage	18 V
Speed	4200 rpm
Overall length (excl. guide bar)	329 mm
Max cutting length	290 mm
Guide bar length	300 mm
Guide bar gauge	1.1 mm
Chain speed	7.8 m/s
Chain pitch	3/8"
Number of links	45
Oil tank volume	180 ml
Sound pressure level (LpA)	84.8 dB ± 3 dB (A)
Sound power level (LwA)	92.8 dB ± 3 dB (A)
Vibration	3.43 m/s^2 ± 1.5 m/s^2 (K)
Class protection	II
Cover	IPX0
Other features	automatic chain lubrication, safety brake, tensioning mechanism
Weight without battery	2.3 kg

2. INTRODUCTION

Thank you for choosing the **Cordless chainsaw** by XTline s.r.o.
We are pleased and do believe that our tools will prove to be a reliable partner for all of your great projects.

This instruction manual contains technical data, parameters and instructions for assembly, transport and information concerning operation and tool handling. It also serves as a tool guide and you may find there tips and tricks for easier, more effective and safer operation.

It is the responsibility of the user and the operator of the device to properly read and familiarize with all instructions based on this instruction manual. The manual contains important safety and maintenance information and it is considered an essential part of the product. Flawless, safety operation and the tool lifespan significantly rely on its proper and careful maintenance and intended use.

Make sure to read and fully understand all safety instructions and warnings. Store it at a safe place to be ready for future reference.

3. PICTOGRAMS AND THEIR MEANING

- General information and instructions

- Very important information and instructions

- Caution! Warning! Risk of personal injury or property damage.

Risk of electric shock injury!

Risk of fire!

Danger of limbs being caught in rotating parts

Risk of explosion!

Risk of contamination with corrosive substances!

Risk of serious personal injury!

Warning! Laser radiation!

Use eye protection.

Use head protection.

Use hearing protection.

Use face protection.

Use protective gloves.

Use suitable protective work shoes.

4. SAFETY INSTRUCTIONS

4.1 Electrical and battery safety

a) Do not throw the batteries in fire. The battery cells may explode. Please, refer to the local authorities for proper battery disposal.
b) Do not attempt to destroy or disassembly batteries. The electrolytic substance is corrosive and may cause skin irritation or eye injury. It is toxic – never swallow!
c) Do not attempt to charge batteries in rain, wet environments and other weather conditions that do not comply with battery safety operation instructions.
d) Do not handle the battery charger and its respective power plug and terminals with wet hands.
e) Avoid using in risky environments. Do not use the batteries in rain, wet or damp areas. Water penetrating the device heavily increases the risk of electric shock injury.

4.2 Personal safety

a) Stay alert and cautious. Pay attention to what you are doing. Focus and use common sense. Do not use the power tools when under influence of drugs, alcohol or medication. A brief lack of concentration may cause a serious personal injury.
b) Always use suitable protective equipment, such as eye and hearing protection, face masks or shields, safety work shoes with anti-slip features, head protection, gloves and suitable clothes. Use all mentioned above according to safety work instructions that decrease a risk of personal injury.
c) Avoid unintentional tool start. Make sure the main switch is turned off when installing the battery or connecting the tool to the power supply. Carrying the tool with a finger resting on the main switch or installing the battery to the tool while having the switch turned on may cause an accident.
d) Remove all adjusting tools and keys prior to the tool start. Any unwanted object that is left attached to the rotating parts of the device may cause a personal injury.
e) Keep proper footing and balance for easier and safer tool handling and control in unpredictable situations.
f) Dress properly. Do not wear loose clothes and jewelry. Keep your hair, clothes and gloves in a safe distance from rotating parts of the device. Loose clothes, jewelry and hair may get caught by rotating parts of the tool and cause a personal injury.
g) If possible, use dust extraction adapters and other dust removal equipment. Make sure that all dust extraction components are connected and used properly.
h) Do not allow your experience and knowledge gained through working with the tool to ignore any safety rules and instructions. Careless tool handling can cause a serious personal injury in fraction of second.

4.3 Work area safety

a) Keep the work area clean and well lit. Insufficient lighting and untidy work area may cause injuries.
b) Do not work with the power tools in close proximity to flammable liquids, gases or dust. A power tool is a source of sparks which can cause a dust or fumes to ignite.
c) Keep other persons and children in a safe distance from power tools once they are handled or being used. A brief loss of concentration may lead to an unpredicted tool behavior and possible personal injuries.

4.4 Battery tool use and care

a) Use only the original charger specified by the producer. A charger suitable for one battery type might not be compatible with other types.
b) Use only the tools with dedicated battery types. Use of an inappropriate battery pack may cause a risk of personal injury or fire.
c) In case the battery pack is left idle, keep it at safe distance from other metal objects, such as clips, coins, keys, nails, screws and other small objects which can make the battery pack terminals connect resulting in a battery short circuit. Such action can lead to skin burns or fire.
d) Improper handling can cause the battery pack liquid to leak the device. Avoid body contact with such liquid at all cost. In case of a body contact, wash the affected spot with water. In case the liquid hits eyes, seek the medical help immediately. The battery pack liquid may cause skin irritation or burns.
e) Do not use a damaged or altered battery pack. Damaged and altered battery packs may behave in an unpredictable manner which can result in fire, explosion or personal injury.
f) Do not expose the battery pack or the power tool to fire and high temperature. Exposure to

fire or temperature higher than 130 °C may result in explosion.

g) Follow all charging instructions and do not charge the battery pack outside the recommended temperature range stated by this manual. Incorrect charging procedure may cause the battery pack malfunction and increase the risk of fire.

4.5 Service and responsibility

a) Your tool may only be serviced by a trained worker designated by the equipment supplier and using original spare parts. This will ensure the safety and proper functioning of the device.

b) When servicing the device, use only original spare parts and follow the instructions in the user manual for proper maintenance, cleaning and storage of the product. The use of non-original spare parts or failure to follow these instructions may cause the risk of personal injury or damage to property or the loss of your rights due to possible defects, damage or malfunction of the device.

4.6 Safety instructions for batteries

a) Before using the battery pack, pay extra attention to all safety instructions and pictograms as well as the tool it is supposed to power.

b) Do not to attempt to disassemble or alter the battery pack in any way.

c) In case the battery pack work time gets reduced significantly, remove it from the power tool immediately. It can lead to the battery pack overheating and possible skin burn or explosion.

d) In case the electrolyte gets in contact with your eyes, wash with clean water and seek the medical help immediately. There is a risk of eyesight damage.

e) Do not store the power tool and battery pack at places where the ambient temperature can exceed 50 °C (122 °F).

f) Do not attempt to burn the battery pack. Not even if it is severely damaged or fully worn out. The battery may explode upon contact with fire.

g) Avoid letting the battery pack fall down or any other mechanical damage.

h) Do not use a damaged battery pack.

i) Refrain the short circuit of the battery:
   - Do not touch the battery terminals.
   - Avoid storing battery pack in the same container with other metal objects, such as nails, coins, etc.
   - Do not expose the battery pack to water or rain. Battery short circuit can cause a large flow of electric current, overheating, skin burns or tool damage.

j) Li-ion batteries are a subject of legislation concerning specific request for disposal of potentially dangerous products. It is necessary to follow special packaging and marking restrictions for third parties' commercial transport. Prior to shipping such products, it is necessary to communicate all relevant transport details with a specialist responsible for transport of dangerous material.
At the same time, other possible details shall be taken in consideration concerning other countries' laws and requirements. Make sure to use the tape or other suitable protection for exposed battery terminals and pack the battery in such a way to prevent it from moving upon transport.

k) Prior to the battery pack disposal, remove it from the power tool and place at the respective disposal authority. Follow the disposal instructions for battery packs.

l) Use only genuine battery packs specified by the producer. Use on non-compatible battery packs may cause overheating, fire, explosion or leak of electrolyte.

m) In case of a longer period of the power tool being idle, remove the battery pack.

4.7 Tips and tricks for longer battery life

a) Make sure to charge the battery before it is fully depleted. If you notice your power tool dropping performance, stop your work and let the battery fully charge.

b) Never charge a fully charged-up battery. Overcharging will reduce the battery life.

c) Charge the battery at the room temperature of 5 °C to 35 °C. Let the used, warm battery pack cool down before charging.

d) In case the battery pack will sit idle for a longer period of time (6 months and longer), let it charge up to 40 – 60%.

4.8 Battery pack installing and removal

a) Turn off the power tool prior to the battery installing or removal.

b) When installing and removal hold the power tool and battery pack firmly with both hands. Otherwise, there is a risk of either slipping from hands and falling down which may result in the power tool or battery pack damage or personal injury.

c) Always install the battery pack to the power tool in such a manner that it is fully inserted in

the respective slot. In case it is not fully inserted, there is a risk of the battery pack falling out from the tool resulting in the battery damage or personal injury.

d) Do not force the battery pack into the power tool. If you struggle to insert the battery in the power tool easily, there is most likely another issue to cover first. Check for other obstacles and repeat the process.
e) Do not forget to close up the battery pack protection cover.
f) To remove the battery, take the battery pack out from the power tool while pressing down the button on its front side.
g) To install the battery, align the slots in the battery pack and power tool body and insert the battery to its designated spot. Insert the battery as far as possible, until the "click" sound is pronounced.

4.9 Battery charging

The new battery is already partially charged when produced. However, let the battery charge before its first use to reach its full capacity which increases slightly upon the first few charge cycles. At this stage, it is recommended to avoid depleting to the very minimal battery capacity.

Always pay attention to the voltage values! The value specified on power supply shall be the same as the value stated on the charger. After connecting the charger to the power supply, the **green** LED light turns on. Insert the battery pack to the charger. The green light turns off and the **red** one turns on.

After the charging process is finished, the **red** light turns off and the **green** one turns on again.

4.10 Indication of remaining battery capacity

Press the battery capacity indication button to be found on the side of the battery pack. Three LED lights indicate the battery capacity in the following manner:

*All **three** LED lights are **ON**:*
- The battery is fully charged.

***Two** LED lights are **ON**:*
- The battery has enough power.

***One** LED light is **ON**:*
- Low charge level. Charge the battery.

*All **three** LED lights are **flashing**:*
- Battery pack malfunction. Do not attempt to charge. Dispose the battery accordingly.

The charge level indication may differ from the real battery charge level based on the operating conditions and ambient temperature.

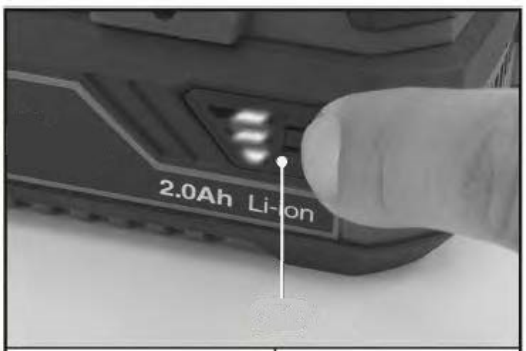

Charge level indicator	Charge remaining
GREEN ORANGE RED	75 – 100%
ORANGE RED	25 – 50%
RED	10 – 25%

4.11 Protection system of the battery/device

The tool is equipped with the battery protection system. The system automatically cuts the power supply to the device and prolongs the battery pack lifespan. The tool will automatically stop working under these conditions:

Overload protection

When the battery is operated in a manner that causes it to draw an abnormally high current, the tool automatically stops without any indication. In this situation, turn the tool off and stop the application that caused the tool to become overloaded. Then restart the tool.

Overheat protection

When the tool or battery are overheated, the tool stops automatically. In this situation, let the tool/battery cool down before turning the tool on again.

Overdischarge protection

When the battery capacity is not enough, the tool stops automatically. In this case, remove the battery from the tool and charge the battery.

The battery does not recharge

In case the battery does not recharge after connecting to the compatible charger, please check the following:

- Contact voltage
- Proper contact between the battery and charger terminals

To prolong the battery pack lifespan, it is recommended to charge the battery before its full depletion. Always proceed to charge the battery if you notice your power tool performance dropping down.

4.12 Battery storage

Store the battery pack at dry areas at the ambient temperature within 10 °C to 30 °C and protect it from direct sun light, humidity and frost. The battery pack that has been stored at the temperature lower than 0 °C for longer than 60 minutes should be adapted to the optimal work temperature before using again. Longtime battery pack storage at temperature below 0 °C may result in reduced performance and battery cell lifespan.

4.13. General terms and conditions of liability for product defects

The company XTline s.r.o., CIN: 26246937, with registered office at Ruda 175, 594 01 (hereinafter also referred to as "**XTline**") within the scope of possible liability for defective performance pursuant to Act No. 89/2012 Coll., Civil Code, as amended (hereinafter also referred to as the "**Civil Code**") fulfills all its established obligations to the maximum satisfaction of its customers.

The company XTline supplies goods in the appropriate quality properly and on time, i.e. without defects. If the special properties, functions or parameters of the goods are not explicitly defined, then XTline supplies the goods for the purpose evident from the relevant concluded contract, or for the purpose stated or presented in the XTline offer for the specific goods. However, if a defect does occur on the goods, the customer has rights from defective performance according to § 2099 et seq., especially § 2106 and § 2107 of the Civil Code.

The customer shall inspect the goods upon receipt. The customer's right from defective performance is based on a defect that the goods have when they are handed over, even if they become apparent only later. However, if it is an obvious defect (for example, mechanical damage, malfunction of the goods, etc.), this should be checked and detected as soon as possible, so that the goods are not further damaged by further use, or that the customer's rights are not threatened by defective performance. An obvious defect in the goods should then be claimed without undue delay after receipt.

However, beyond the scope of legal provisions, XTline extends the period for exercising rights from defective performance for defects hidden in the purchased goods to **a period of full 24 months** counted from the receipt of the goods.

However, each item or product must be used only in the manner for which the product was intended. XTline further points out in particular that:

a) Your tool may only be serviced by a trained worker designated by the equipment supplier and using original spare parts. This will ensure the safety and proper functioning of the device.

b) When servicing the device, use only original spare parts and follow the instructions in the user manual for proper maintenance, cleaning and storage of the product. The use of non-original spare parts or failure to follow these instructions may cause the risk of personal injury or damage to property or the loss of your rights due to possible defects, damage or malfunction of the device.

Complaints will be assessed by our Complaints Department. Recognized complaints will then be repaired free of charge by XTline's service. The place for making a complaint is the registered office or place of business of the seller from whom the goods were purchased. T**he complaint, including the removal of the defect, must be handled without undue delay, no later than 30 days from the day the complaint is made, unless the seller and the buyer agree otherwise.** The buyer can make a claim in person or by sending the goods for claim by transport service at his own expense in safe packaging and properly marked. Another option is to apply for a claim through a specially defined program of the XTline company.

The shipment must contain the claimed product, sales documents, especially the original or a copy of the sales document (note: so it is possible to make sure that the device or product was actually purchased from XTline), a completed claim form with a detailed description of the defect and contact details (return address, telephone , or additionally e-mail).

Defects that can be removed will be corrected within the legal period of 30 days (the period can be extended by mutual agreement). If a hidden material defect becomes apparent within 6 months from the date of sale, which cannot be removed, the product will be exchanged for a new one (defects that existed when the goods were received, not caused by improper use or wear and tear). A reasonable discount from the purchase price can be applied to irreparable defects and defects that the buyer is able to repair himself, upon mutual agreement.

On the contrary, the right to a claim, and thus the claim from defective performance, ceases if:

- The product has been used and maintained contrary to the instructions in the user manual, in other conditions or for purposes other than those for which it is intended, or damaged by the use of non-original spare parts, unsuitable or low-quality lubricants, etc.
- The product was damaged by external mechanical, thermal, chemical or other unpredictable influences.
- The device has been damaged by improper storage, handling, cleaning or maintenance.
- The product has been used beyond the permissible load.
- The discovered defect (note obvious or hidden) was not applied in time.

Warranty does not apply to accessories!

5. INTENDED USE

The cordless chainsaw is designed for fast and convenient wood cutting without the need for connection to the electrical mains, making it suitable for work in the garden, around the house, and in outdoor areas. Thanks to battery-powered operation, it allows easy handling and freedom of movement when pruning branches, preparing firewood, or maintaining trees and shrubs. The brushless motor ensures higher performance, longer service life, and more efficient use of battery energy, resulting in longer operating time per charge and reduced maintenance requirements. The device is not suitable for continuous industrial operation.

Ni-MH
Li-ion

Do not dispose of electrical and battery-powered equipment as normal household waste!

In observance of the European Directives, on Waste Electric and Electronic Equipment and Batteries and Accumulators and Waste Batteries and Accumulators and their implementation in accordance with national laws, electric equipment and batteries and battery pack(s) that have reached the end of their life must be collected separately and returned to an environmentally compatible recycling facility.

The product is equipped with a **BRUSHLESS** motor, which provides a number of advantages over a classic motor with carbon brushes. The brushless drive offers higher performance with smaller dimensions, longer service life, eliminates routine maintenance associated with the need to change carbon brushes, and the machine can also be used in operations in which it is normally prohibited to use equipment that generates sparks (a conventional carbon motor), such as environments with flammable or explosive substances, etc.
To ensure safe and reliable work with the product, it is necessary to follow all safety and other instructions given in this instruction manual. Using the product for any other purposes than those specified is not permitted and neither the manufacturer nor the distributor assumes any responsibility for such improper use. Using the product in a manner that is contrary to the intended use and the instructions in this instruction manual may be grounds for automatic rejection of the claim. Using the product in a manner that is contrary to these instructions, unauthorized intervention in the design, modification of the product beyond the specified scope, or replacement of non-original parts are contrary to the intended use. The user is solely responsible for any damage or injury caused by improper use and maintenance.

The vibration and noise emission levels given in these instructions for use have been measured using appropriate measuring methods and can be used to compare products. They can be used to give a rough estimate of the vibration and noise exposure.
The vibration and noise levels given represent the majority of uses of the power tool. If the power tool is used for different tasks, with different tools, different techniques or with inadequate maintenance, the vibration and noise levels may differ. This can lead to a significant increase or decrease in the vibration and noise levels over the entire working time.
For an accurate estimate of the vibration and noise exposure, the time when the tool is switched off or in operation should be taken into account. Always establish additional safety measures to protect the operator from the effects of vibration and noise, such as regular and proper maintenance of power tools and instruments, maintaining optimal working temperature and other relevant conditions, appropriate organization of work processes, adequate protective work equipment, etc.

6. FUNCTIONAL DESCRIPTION

MAIN HANDLE
The main handle (**1**) is used for firmly holding the saw and controlling it during cutting. It is designed to provide stability and a comfortable grip even during extended work.

FRONT HANDLE
The front handle (**4**) is used to hold the saw with the other hand to ensure safety and greater control during cutting. It helps stabilize the saw and reduces the risk of unintended deviation.

PROTECTIVE GUARD / SAFETY BRAKE
The protective guard / safety brake (**5**) serves as hand protection and at the same time as a chain safety brake. In case of kickback or activation, the chain stops immediately, reducing the risk of injury.

GUIDE BAR COVER
The guide bar cover (**6**) protects the guide bar and chain during storage or transport. It prevents injury during handling and protects the chain from damage.

GUIDE BAR
The guide bar (**7**) guides the chain and determines the maximum cutting depth and length. It is the metal part along which the chain moves during cutting.

CHAIN
The chain (**8**) is the cutting part of the saw that performs the actual cut into wood. It must be properly tensioned and regularly lubricated and sharpened to operate efficiently.

FLIP LEVER
The flip lever (**9**) serves as a control element for chain tensioning, allowing easy adjustment of tension during maintenance. Using the lever, the user loosens or tightens the mechanism without the use of tools.

SWITCH LOCK BUTTON
The switch lock button (**10**) prevents accidental starting of the saw. To switch on the saw, the lock must first be pressed and then the main switch.

MAIN SWITCH
The main switch (**11**) is used to start and stop the saw. When pressed, the motor is activated and the chain begins to move. When released, the saw stops.

OIL TANK CAP
The oil tank cap (**12**) closes the opening for refilling chain lubrication oil. It protects the oil tank from leakage and contamination.

OIL TANK
The oil tank (**13**) serves as a reservoir for automatic chain lubrication oil. Regular lubrication is important for smooth chain operation and guide bar protection.

SIDE COVER
The side cover (**14**) covers and protects internal mechanical parts, such as the chain guide and guide bar mounting.

CHAIN TENSIONING MECHANISM
The chain tensioning mechanism (**15**) is an internal system that moves the guide bar and thereby adjusts the chain tension. It ensures that the chain remains properly seated on the guide bar during operation and optimizes the service life of both the chain and the guide bar.

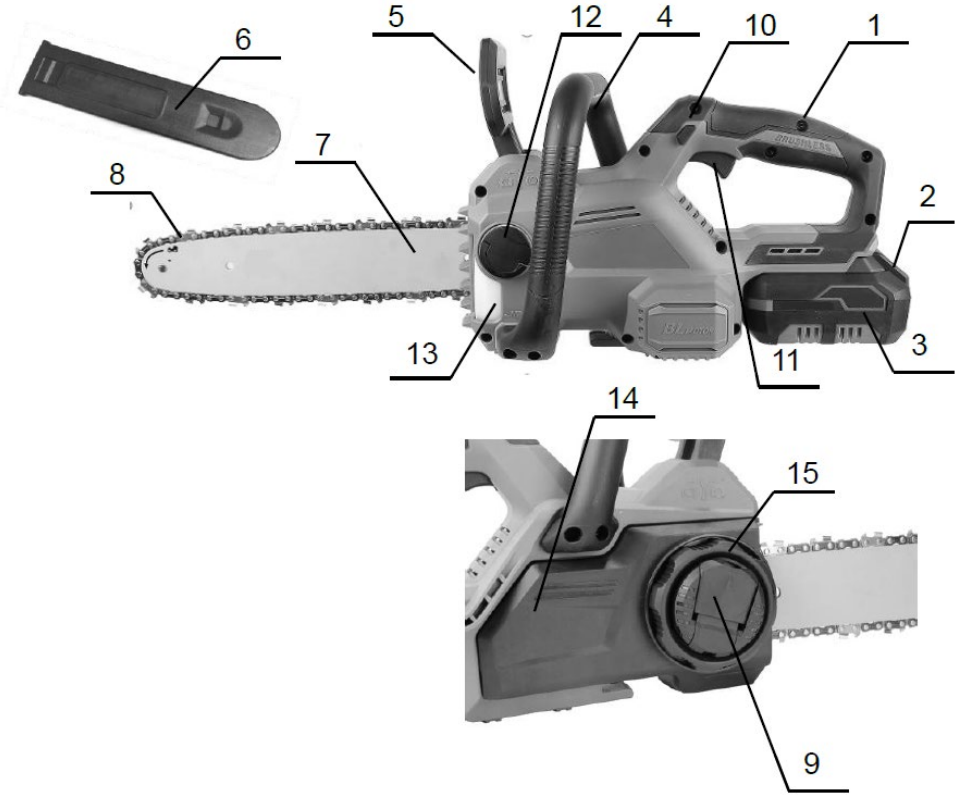

7. ASSEMBLY AND OPERATION

To install the battery, proceed as follows:

A) Align the grooves on the top side of the battery with the corresponding slots in the tool socket and insert the battery fully into the tool using slight pressure until you hear a typical “click” sound. At that moment, the battery is inserted correctly.
B) To remove the battery, press and hold the button on the front side of the battery and pull it outward to remove it from the tool.

CAUTION!

- Always insert the battery into the tool correctly along the full length of the socket. If the battery is not inserted properly, it may become loose and fall out of the tool, which may result in damage to the battery or injury to persons.
- Never insert the battery into the tool by force! If the battery cannot be inserted smoothly using only slight pressure, it is not being inserted correctly!

MAIN SWITCH

This saw is equipped with a lock-off button that prevents accidental starting. The saw must not start by pressing the main switch alone – the lock-off button must always be pressed at the same time. If the saw starts without pressing the lock-off button, stop using it immediately and take it to an authorized service center.

<u>How to start the saw:</u>

1. First press the lock-off button.
2. Then press the main switch. The safety brake must be set in the position facing away from the user; otherwise, the saw will not start.
3. When the main switch is released, the saw stops.

CAUTION!

- Never secure the lock-off button by external means so that it remains permanently pressed – it is a safety feature that actively prevents accidental starting.
- Before inserting the battery, always check that the switch functions properly and returns to the “Off” position when released.
- Do not press the main switch with force without first pressing the lock-off button – this may damage the switch.

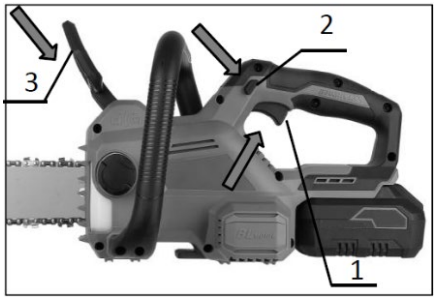

1) Main switch
2) Lock-off button
3) Front protective guard / brake

CHAIN SAFETY BRAKE CHECK

Before checking, always hold the saw firmly with both hands – one hand on the rear handle and the other on the front handle. The guide bar and chain must not touch any object when switching on.

1. Press the switch lock button and then the main switch, while simultaneously pushing the front protective guard backward with your finger – the chain must start immediately.
2. Then push the front protective guard forward with the back of your hand – the chain must stop immediately.

If the chain does not stop immediately, do not use the saw under any circumstances and contact the dealer or an authorized service center.

1) Front protective guard / brake

COASTING BRAKE CHECK

Start the saw and then fully release the main switch. The chain must stop within 1 second. If it does not stop, do not use the saw and contact the dealer or an authorized service center.

CHAIN INSTALLATION / REMOVAL

Before any handling, always switch off the saw and remove the battery. Wear protective gloves when handling the chain. After operation, allow the chain and guide bar to cool down – they may be hot.

Chain removal

1. Lift the lever (**flip lever**) and at the same time press on its edge.

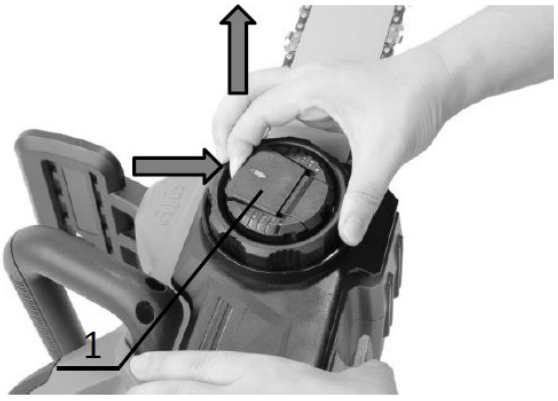

2. Turn the lever counterclockwise until the chain sprocket cover (**side cover**) is released.

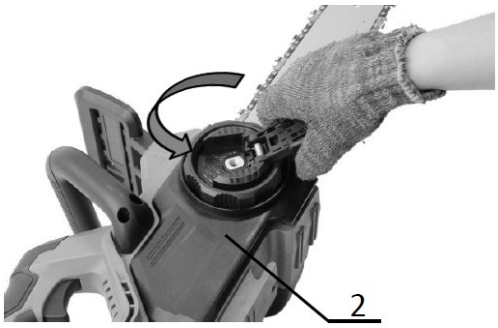

3. Remove the cover and take the guide bar with the chain off the saw body.

Chain installation

1. Check the correct direction of the chain – the mark on the chain indicates the direction of movement.
2. Place the chain onto the upper part of the guide bar and position the other end around the chain sprocket.
3. Return the guide bar to its original position on the saw body.

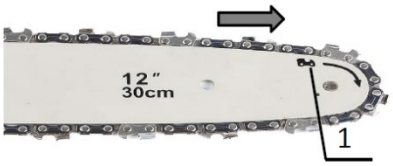

1) Chain mark
2) Sprocket

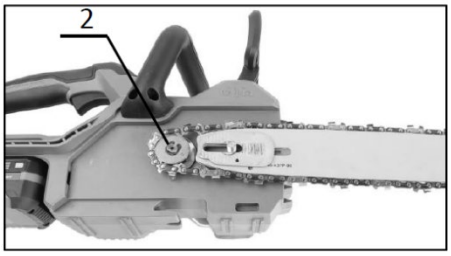

4. Fit the chain sprocket cover: align the lug of the cover with the groove in the saw body and at the same time insert its tabs into the corresponding openings.

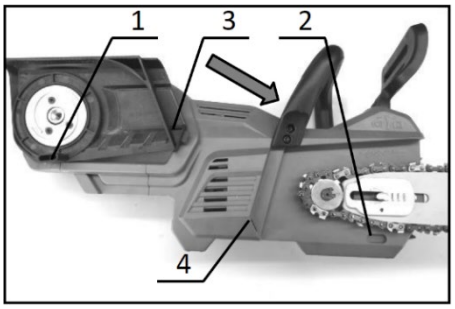

1) Lug (front)
2) Groove (front)
3) Lug (rear)
4) Groove (rear)

5. Press the cover and slightly move the guide bar forward or backward until it engages.
6. Turn the tensioning wheel clockwise and check the chain tension. The correct tension is achieved when, after pulling the chain with a force of approximately 1 kg, a gap of 5–7 mm is created between the chain and the guide bar.

7. Turn the lever clockwise until the cover is firmly secured, then return the lever to its original position.

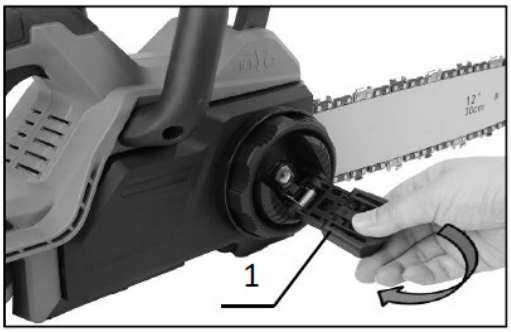

CHAIN TENSION ADJUSTMENT

The chain may loosen after prolonged use; therefore, its tension must be checked regularly. The chain must not be too tight (risk of damage to the chain and guide bar) nor too loose (it may come off the guide bar and cause injury).

1. Lift the lever and slightly turn it counterclockwise to slightly loosen the cover.

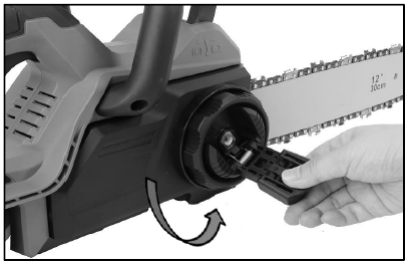

2. Turn the tensioning wheel clockwise until the lower part of the chain properly fits into the groove of the guide bar.

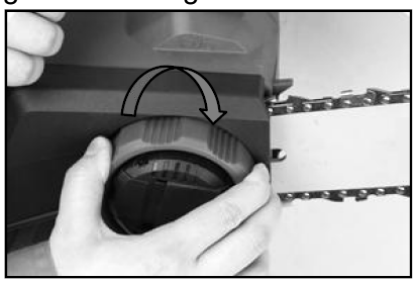

3. Lightly hold the guide bar and secure the cover by turning the lever clockwise.

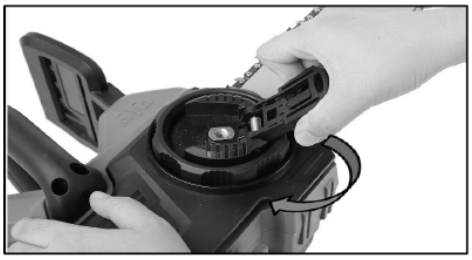

4. Return the lever to its original position.

CHAIN LUBRICATION

The chain is automatically lubricated during operation. Regularly check the oil level in the tank through the inspection window.

Refilling the oil

1. Place the saw on its side.
2. Lift the lever and turn it counterclockwise – this will unscrew the oil tank cap.
3. Refill with a suitable type of oil for chain and guide bar lubrication.
4. After refilling, screw the cap back on firmly.

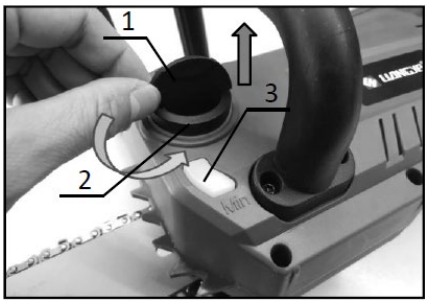

1) Lever
2) Tank cap
3) Tank window
4) Oil tank

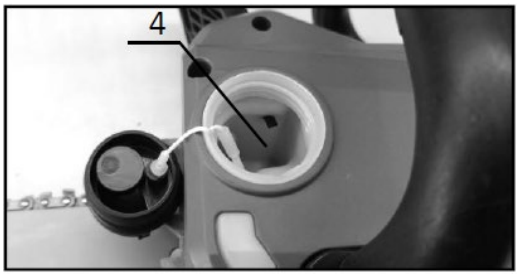

CAUTION!

- When filling for the first time or after the tank has been completely emptied, refill the oil up to the lower edge of the filler neck.
- Use only oil intended for chain saw guide bar lubrication or an equivalent oil.
- Do not use contaminated oil or oil containing dust and particles.
- Before cutting, always check that the tank cap is properly and firmly tightened and that the oil has been filled in a sufficient amount.

WORKING WITH THE SAW

During operation, always hold the saw firmly with both hands and maintain a stable stance and balance. Never overreach while cutting and keep your body out of the path of the chain. The saw must be used in a way that ensures your safety and the safety of others.

Recommendation for first use

A beginner should first practice cutting on a safe support (e.g. a sawhorse). Always support pre-cut wood securely and never hold it with your foot or allow another person to hold it. Secure round pieces against rotation.

Proper guiding of the saw during cutting

Before switching on the saw, place the lower part of the saw body against the branch or material. Perform the cut smoothly, mainly using the weight of the saw — do not apply excessive pressure. If the wood cannot be cut through in one pass, continue with light pressure and slightly pull the saw back, then reposition the support spike lower and finish the cut.

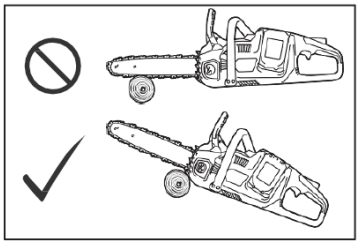

CUTTING LOGS

1. Rest the lower part of the saw body against the wood being cut.
2. With the chain running, guide the cut by slightly lifting the saw with the rear handle and guiding it with the front handle. Use the bumper spike as a pivot point.
3. Continue the cut with slight pressure on the front handle while slightly pulling the saw back. Move the bumper spike lower and continue cutting.

Additional cutting rules

- When making multiple cuts, switch off the saw between individual cuts.
- Never use the upper edge of the guide bar for cutting – if the chain becomes caught, the saw may kick back sharply toward you. Always cut with the lower part of the guide bar so that the saw moves away from your body.

Cutting wood under internal tension

If the wood is under tension, first make a cut on the compressed side (A). Then complete the cut from the tensioned side (B). This prevents the guide bar from becoming jammed.

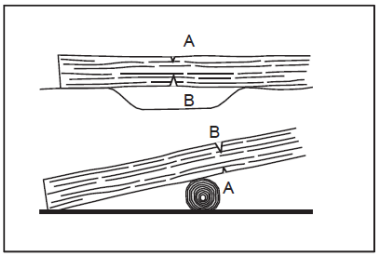

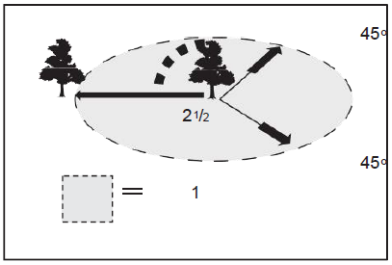

LIMBING

Limbing may only be carried out by trained persons, as there is an increased risk of kickback. If possible, rest the saw against the tree trunk during limbing to ensure better control. Never cut with the tip of the guide bar and pay special attention to branches under tension. Do not cut unsecured branches from the underside and do not stand on the felled trunk while limbing.

FELLING TREES

Tree felling may only be carried out by trained persons – it is a hazardous activity. Before starting felling, always comply with local regulations and safety rules.

Before starting to fell a tree, make sure that:

- Only persons involved in the felling are present in the area and they are fully focused on the operation.
- Everyone involved in the felling has a clear escape route approximately at a 45° angle on both sides of the felling direction. Also consider the risk of tripping over obstacles and remove them in advance if necessary.
- The base of the trunk is cleared of foreign objects, roots, and branches.
- In the direction of the planned fall, there are no persons or objects within a minimum distance of 2.5 times the height of the tree.

For each tree, also take into account:

- the direction of the tree's lean
- dry or loose branches
- the height of the tree
- the natural overhang
- whether the tree is rotten
- weather conditions

FELLING PROCEDURE

1. **Make the directional notch (scarf cut)**

Make the directional notch as close to the ground as possible. First, make a horizontal cut to a depth of approximately 1/5 to 1/3 of the trunk diameter. Then make an angled cut that meets the horizontal cut. Never make the directional notch too deep – it determines and guides the direction of the tree's fall. The notch must be made on the side toward which the tree is intended to fall.

2. **Prepare and clear the escape route**

Plan and clear your escape route before starting any cuts. The escape route must lead diagonally backward from the expected direction of the tree's fall.

3. **Make the back cut**

Make the back cut slightly above the bottom cut of the directional notch. This back cut must be exactly horizontal. Leave approximately 1/10 of the trunk diameter between the back cut and the directional notch – this uncut section forms the so-called hinge, which controls the tree during the fall. Insert wedges into the back cut in time.

4. **Important warning – never cut through the hinge completely**

Under no circumstances should the hinge be cut through completely – the tree could fall uncontrollably. Use only plastic or aluminum wedges of appropriate sizes to open the back cut.

QUALIFICATION

No special qualification or training is required to handle or operate this device. However, it is absolutely necessary to study and follow all instructions stated in this user manual and all other currently valid safety regulations related to the place where the device is used.

RESIDUAL RISKS

- Use appropriate protective equipment such as safety goggles, face shields, gloves, suitable footwear, and protective clothing.
- Never remove protective guards or other permanent safety features. This may result in serious injury.

- Before starting the device, inspect the work area and remove all hazardous or unsuitable objects. Make sure that all components are correctly installed and securely fastened.
- Insufficient lighting increases the risk of injury. Ensure that the workplace is adequately illuminated during operation.

GENERAL INSTRUCTIONS FOR WORKING WITH A CORDLESS CHAINSAW

1. Before each use, check the condition of the saw – especially the chain tension, the condition of the guide bar, and the oil level in the tank.
2. Use appropriate protective equipment – at minimum safety goggles, gloves, and sturdy footwear; ideally also hearing protection and suitable work clothing.
3. Always hold the saw with both hands – one hand on the rear handle and the other on the front handle to ensure stable and safe operation.
4. Take a stable stance – stand firmly on the ground, do not work from unstable positions, and maintain balance throughout the cut.
5. Never cut by plunging with the tip of the guide bar – there is a risk of kickback (sudden backward movement of the saw toward the operator).
6. Cut smoothly without excessive pressure – the saw should cut by itself; excessive pressure increases the risk of chain jamming and motor overload. Regularly check the sharpness and cutting quality.
7. Before cutting, always allow the chain to reach full speed – only then apply the saw to the material being cut.
8. Never work near other persons – maintain a safe distance and ensure that no one enters the working area.
9. Always secure the wood properly – it must not move or rotate during cutting; never hold it with your foot or hand.
10. When interrupting work, switch off the saw – between cuts, when putting it down, or when moving, always switch off the saw and activate the safety brake.
11. During maintenance or chain replacement, always remove the battery – this prevents accidental starting of the saw.
12. Regularly check chain lubrication – both the chain and guide bar must be properly lubricated to prevent rapid wear.
13. Do not use the saw with a damaged or dull chain – this increases the risk of kickback and reduces cutting performance.
14. When cutting wood under tension, be especially careful – the wood may crack or pinch the guide bar; cut from a safe position and follow the recommended procedure.
15. Never use the saw in rain or in a wet environment – this may damage the machine and increase the risk of injury.
16. After work, clean the saw – remove sawdust from the guide bar area, cover, and ventilation openings, check the chain condition, and refill oil if necessary.
17. Always use the guide bar cover when carrying the saw – it protects the chain and surroundings and reduces the risk of injury.
18. Store the saw in a dry and safe place – out of reach of children, with the battery removed and the guide bar cover fitted.

8. CLEANING AND MAINTENANCE

MAINTENANCE

- Never use gasoline, thinners, alcohol, or similar substances. They may cause discoloration, deformation, or cracking of the device.
- To maintain the product in a safe and reliable condition, all repairs must be carried out only by the manufacturer or an authorized service center, and only original spare parts must always be used.

CAUTION!

- Before carrying out any inspection or maintenance, always make sure that the device is switched off and the battery is removed.

CHAIN SHARPENING

- Recommended file diameter for a 3/8” saw chain – 4.0 mm

The chain must be sharpened if fine “flour-like” dust is produced instead of wood chips during cutting, if the chain penetrates the wood poorly even under greater pressure, if the cutting edge is visibly damaged, or if the saw pulls to one side (often due to uneven sharpening or damage to only one side of the chain). It is recommended to sharpen frequently and in small increments – usually two to three strokes with a file are sufficient. If the chain has been sharpened several times, it is advisable to have it professionally sharpened at an authorized service center. Replace the chain if the damage is significant and cannot be repaired with a file.

GUIDE BAR CLEANING

Sawdust and small particles accumulate in the guide bar groove during operation, which may clog the groove and impair oil flow. Therefore, clean the guide bar groove whenever you sharpen or replace the chain. Regular cleaning extends the service life of both the guide bar and the chain and ensures proper lubrication.

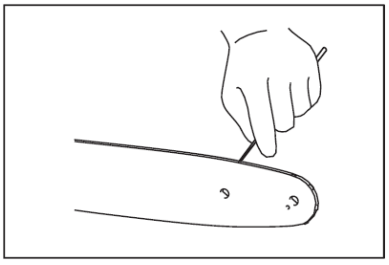

CHAIN SPROCKET COVER CLEANING

During operation, sawdust and dust accumulate inside the chain sprocket cover. Remove the chain sprocket cover and the chain from the saw and then thoroughly remove all debris. Regular cleaning of this area helps ensure proper operation of the saw and reduces wear of components.

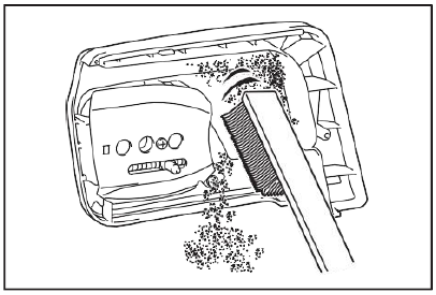

OIL NOZZLE CLEANING (LUBRICATION)

During operation, dust and small particles may accumulate in the opening, restricting the oil supply and causing insufficient chain lubrication. If reduced lubrication is observed (for example on the upper part of the guide bar), the opening must be cleaned as follows.

Cleaning procedure

1. Remove the chain sprocket cover and take the chain off the saw.
2. Using a flat screwdriver with a narrow shaft (or a similar tool), remove dust and debris from the opening.
3. Insert the battery into the saw and briefly press the switch so that the oil flushes the loosened debris out of the opening.
4. Then remove the battery again and reinstall the cover and the chain.

1) Oil nozzle

CHAIN SPROCKET REPLACEMENT

A worn chain sprocket damages a new chain; therefore, in such a case, have it replaced. Before installing a new chain, always check the condition of the chain sprocket. When replacing it, a new retaining ring must also be used, and the correct orientation of the chain sprocket according to the illustration in the manual must be observed. If necessary, we recommend entrusting this step to a trained specialist, the device dealer, or an authorized service center.

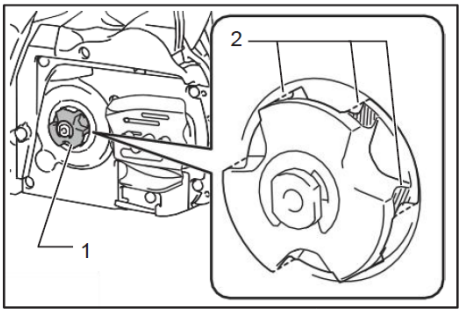

1) Sprocket
2) Worn area

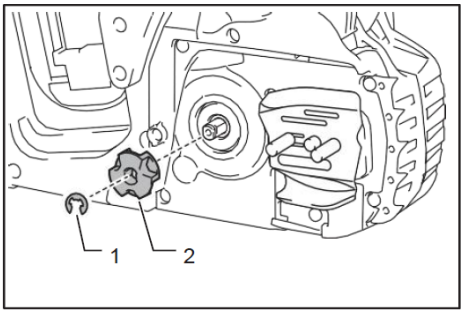

1) Retaining ring
2) Sprocket

SERVICE LIFE

The service life of the product largely depends on the intensity of use and proper compliance with the instructions provided in this user manual (following these instructions optimizes the product's service life). If the cordless hedge trimmer is defective, it must be taken out of operation and clearly marked as prohibited for further use until corrective action is taken.

DISPOSAL

OBSERVE ALL APPLICABLE ENVIRONMENTAL REGULATIONS!

When permanently decommissioning the device (after the end of its service life), take into account environmental protection considerations and recycling options in general:

- Dispose of potentially hazardous waste (e.g. electronics, surface-treated components, etc.) in accordance with regulations, separate plastic materials and offer them for appropriate recycling. Separate metal parts by type for scrap processing.
- The device owner must comply with waste management legislation with regard to protecting health and the environment when disposing of waste. Therefore, generated waste must be handed over to authorized waste disposal operators. This applies in particular to metals, lubricants, plastics, etc.

Within the EU, the basic framework of waste management policy is defined by Council Directive 75/442/EEC on waste, as amended by Council Directive 91/156/EEC. Disposal of waste outside the territory of the Czech Republic is governed by the generally binding legal regulations of the respective country in which the disposal is carried out.

TROUBLESHOOTING

Before requesting a repair, do your own inspection first. If you find a problem that is not explained in the instruction manual, do not attempt to disassemble and repair the tool yourself. Ask the authorized service center of the manufacturer or supplier, who always use original spare parts for repairs.

PROBLEM	POSSIBLE CAUSE	SOLUTION
The chain saw does not start.	No battery inserted.	Install charged battery.
	Discharged or defective battery.	Recharge or replace the battery.
The motor stops running after a little use.	Battery voltage is too low.	Recharge or replace the battery.
The chain saw does not reach maximum speed.	Battery not inserted properly.	Install the battery as described in this manual.
	Battery charge is dropping.	Recharge or replace the battery.
	Drive unit is malfunctioning.	Have the device repaired by authorized service center.
No oil on the chain.	Out of lubricating oil	Apply lubricant to the saw chain.
Abnormal vibration: Stop the machine immediately!	Loose guide bar or saw chain.	Adjust the guide bar and saw chain tension.
	Drive unit is malfunctioning.	Have the device repaired by authorized service center.

REGULAR MAINTENANCE INSTRUCTIONS

To ensure a long service life, prevent damage and ensure the full functionality of the safety elements, it is necessary to carry out regular maintenance. Warranty claims can only be recognized if these works are carried out regularly and properly. Failure to carry out the prescribed maintenance work can lead to accidents and injuries! The user of the chainsaw must not perform any maintenance that is not specifically described in this instruction manual. All maintenance work not specified in this instruction manual may only be carried out by an authorized service center.

Check item / Operating time		Before operation	Everyday	Every week	Every 3 month	Annually	Before storage
Chain saw	Inspection.	✓	-	-	-	-	-
	Cleaning.	-	✓	-	-	-	-
	Check at authorized service center.	-	-	-	-	✓	✓
Sawchain	Inspection.	✓	-	-	-	-	-
	Sharpening if necessary.	-	-	-	-	-	✓
Guide bar	Inspection.	✓	✓	-	-	-	-
	Remove from the chain saw.	-	-	-	-	-	✓
Chain brake	Check the function.	✓	-	-	-	-	-
	Have it inspected regularly at authorized service center.	-	-	-	✓	-	-
Main switch	Inspection.	✓	-	-	-	-	-
Lock button	Inspection.	✓	-	-	-	-	-
Screws and nuts	Inspection.	-	-	✓	-	-	-

9. ACCESSORY

Get our accessories!

The use of any non-genuine third-party accessories or attachments may present a risk of personal injury or property damage. Use accessories or attachments only for the intended purpose. If you need help with further details on suitable accessories, ask the dealer or manufacturer of this device.

The following items may not be included, but might prove to be useful:

- Li-Ion batteries and chargers
- Replacement chains and files
- Original replacement parts

10. ABOUT US

Our company is a hand tool, power and cordless tool producer who supplies large number of specialized shops and building supplies stores – small and medium size hardware stores run by friendly and professional personnel, as well as artisans and professional contractors of various fields.

Our brand was founded to serve our customers reliably and make the work an enjoyable, rewarding experience. All of our products are serviced and their respective spare parts ready-to-use on the territory of the Czech Republic and all service procedures are carried out by experienced specialists.

Our wide product offer consists of five basic categories:

- **Corded and Cordless Tools**
- **Tools**
- **Workshop**
- **Construction**
- **Garden**

Each member of our team performs their work tasks diligently, professionally, with high quality, and in the best way they possibly can. We are then rewarded by you, satisfied customers, craftsmen and business owners who enjoy working with XTLINE tools and who identify with the motto we trust:

XTLINE®

PROFESSIONAL TOOLS

Born for outstanding projects.

Producer: XTline s.r.o., Ruda 175, 594 01, Czech Republic
www.xtline.cz; info@xtline.com